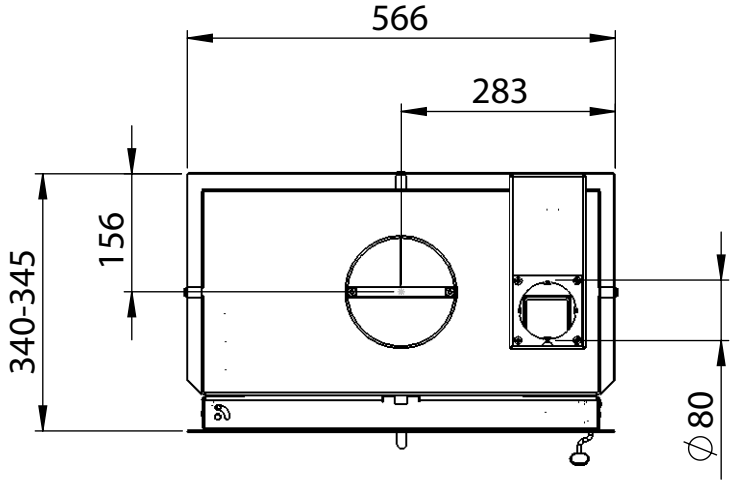
566
283
156
340-345
∅80

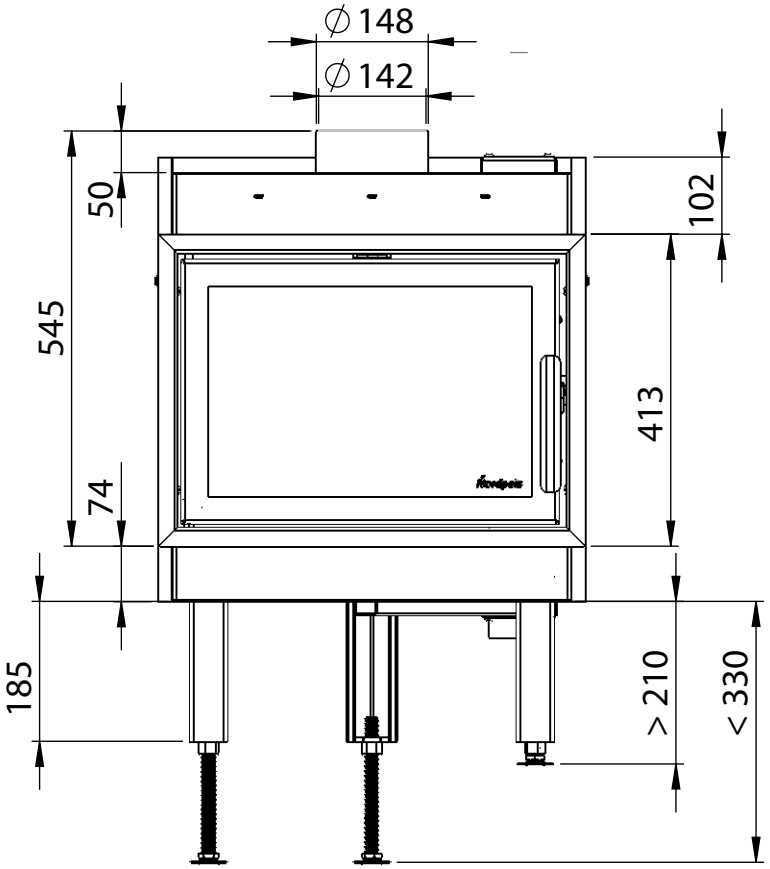
∅148
∅142
50
545
74
185
102
413
> 210
< 330