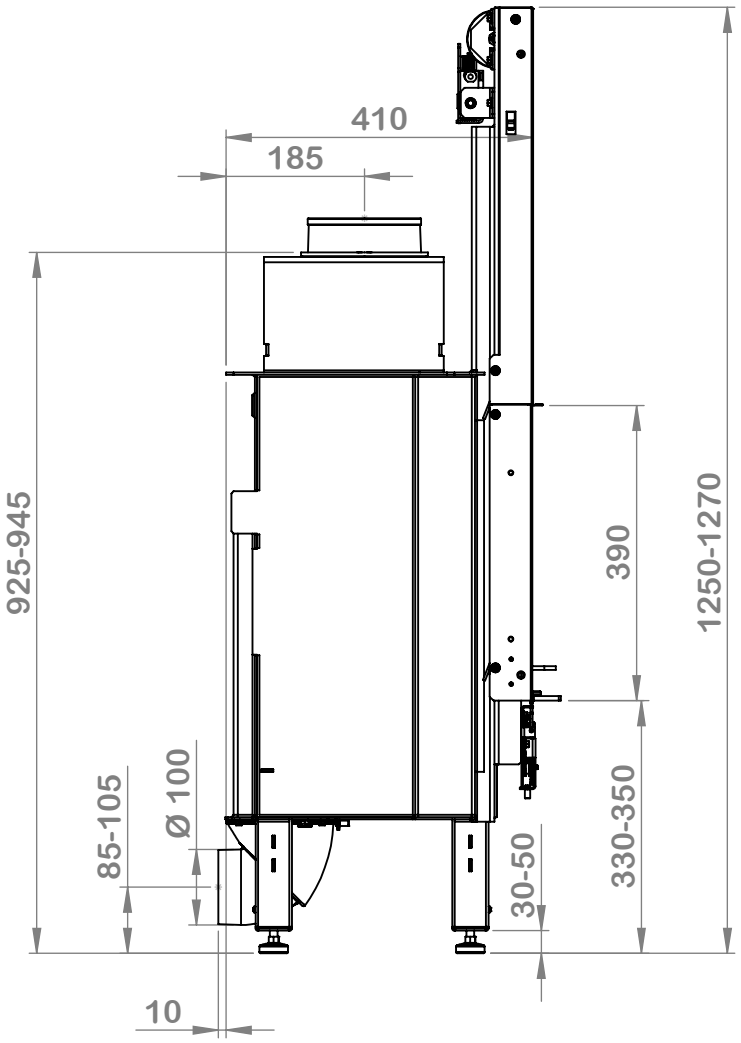
410
185
925-945
390
1250-1270
Ø 100
85-105
330-350
30-50
10

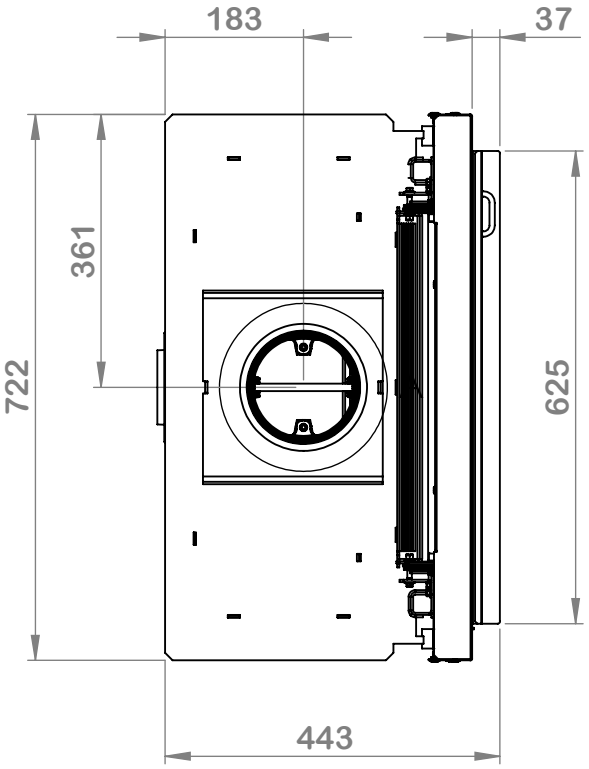
183
37
361
722
625
443

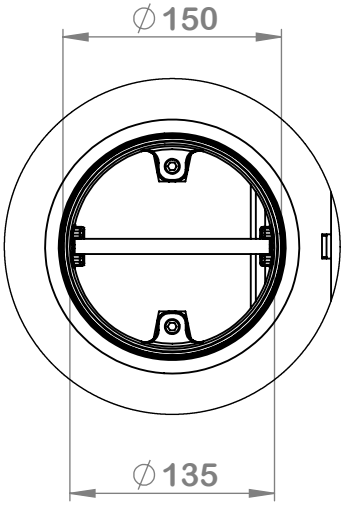
∅150
∅135