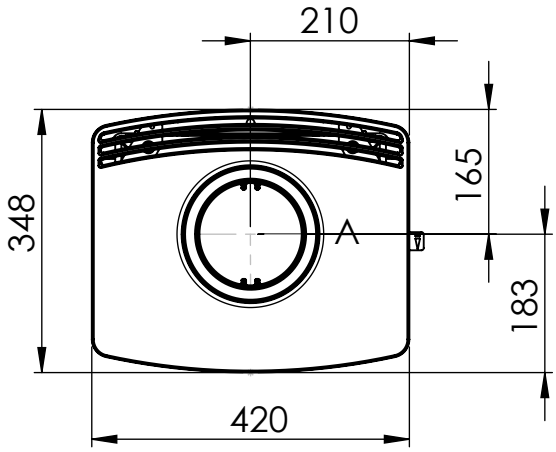
210
348
165
183
420

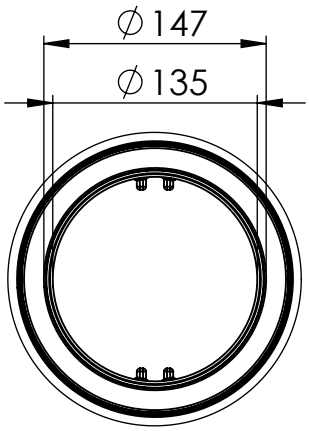
∅147
∅135

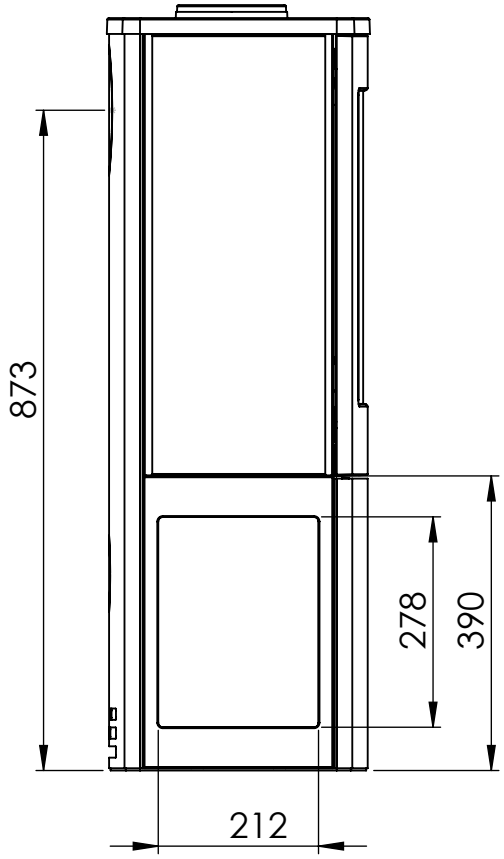
873
278
390
212

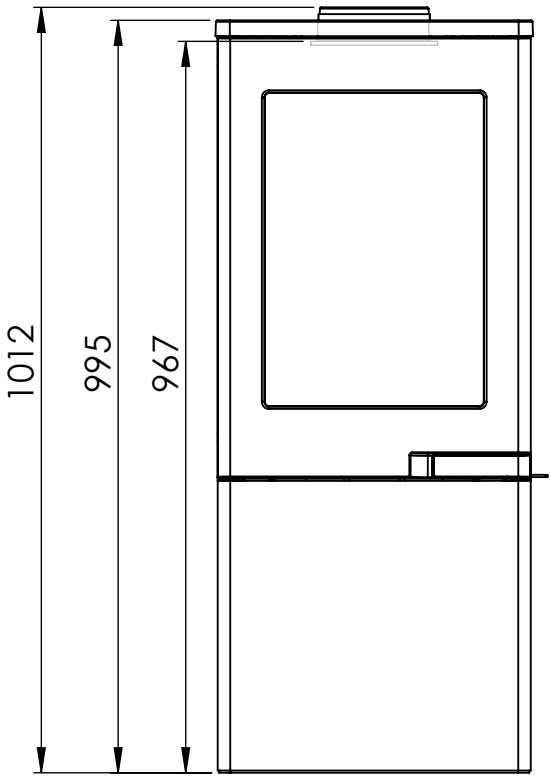
1012
995
967