Phoenix 2000

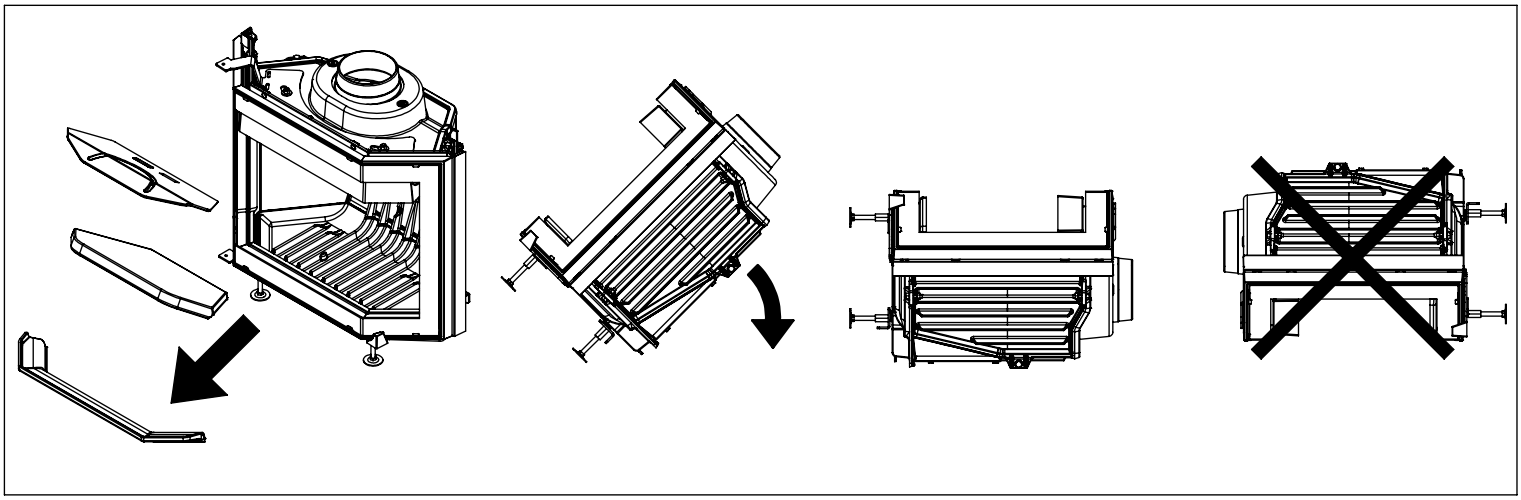

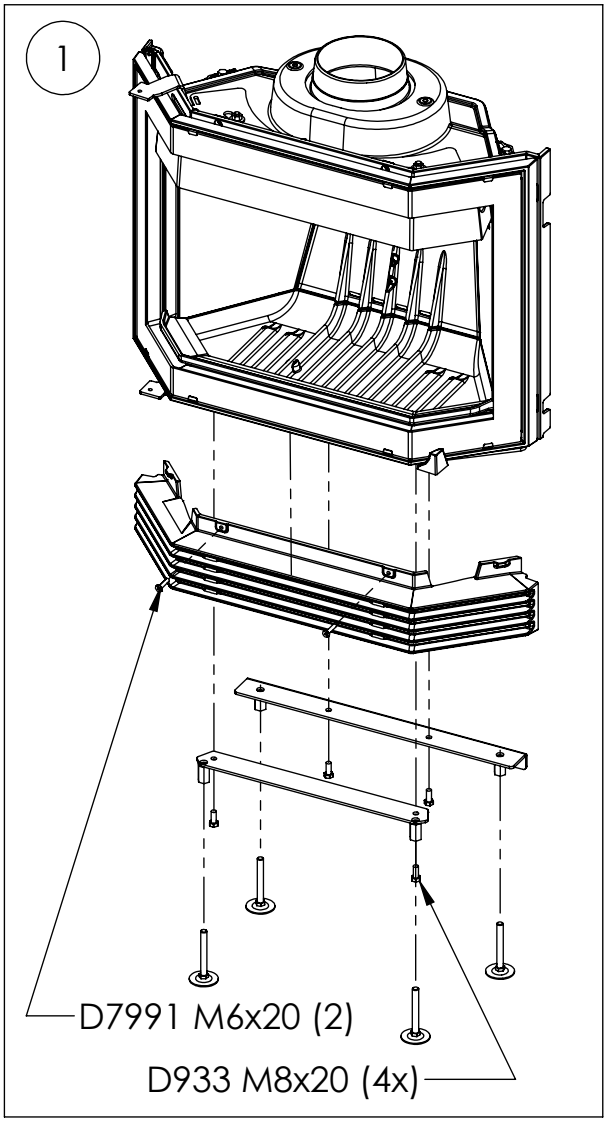

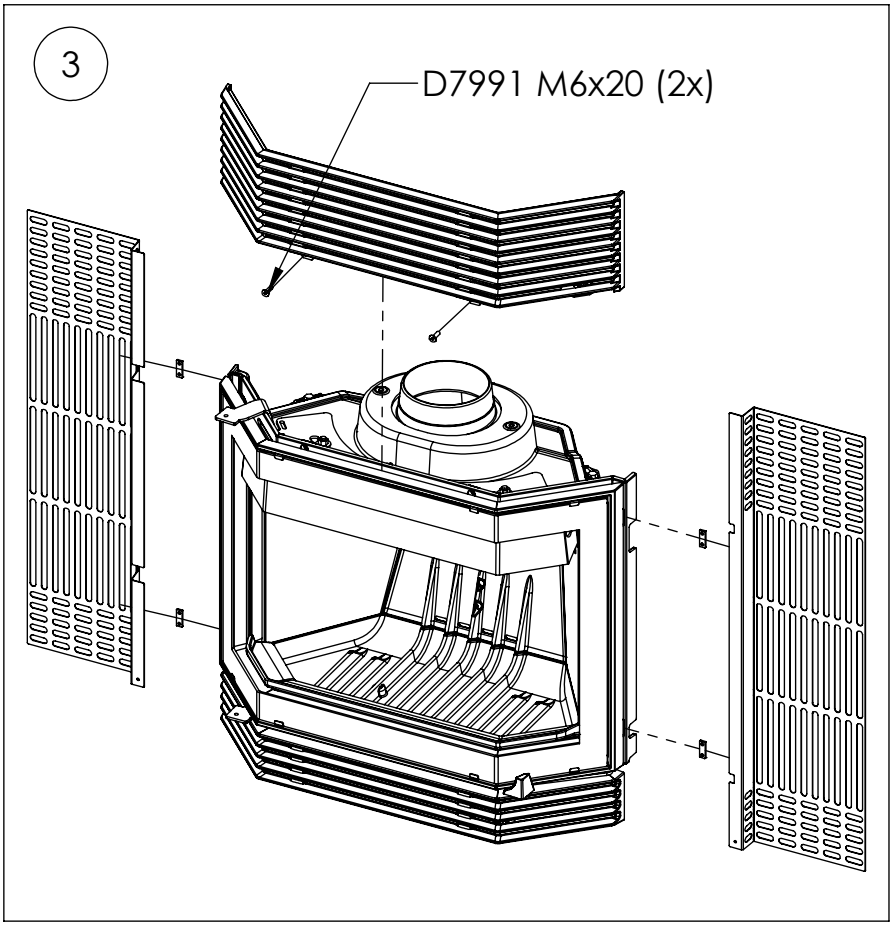

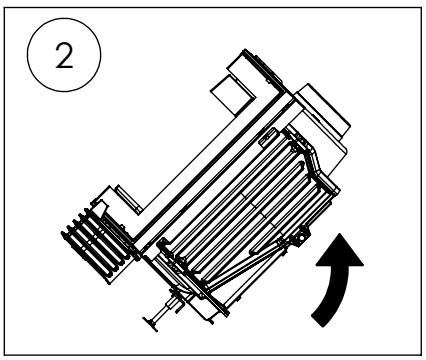

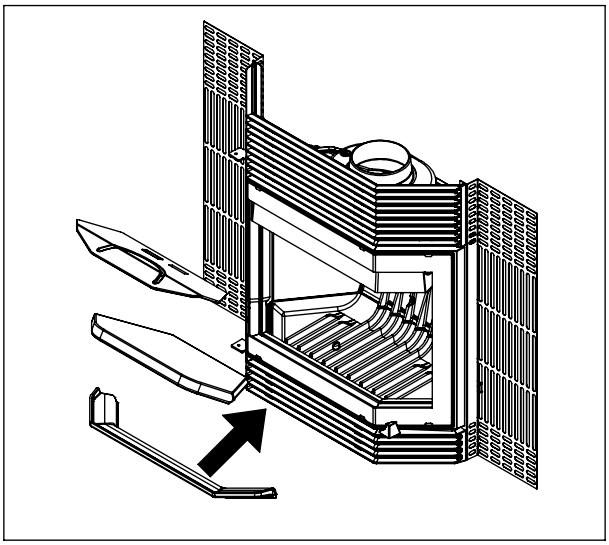

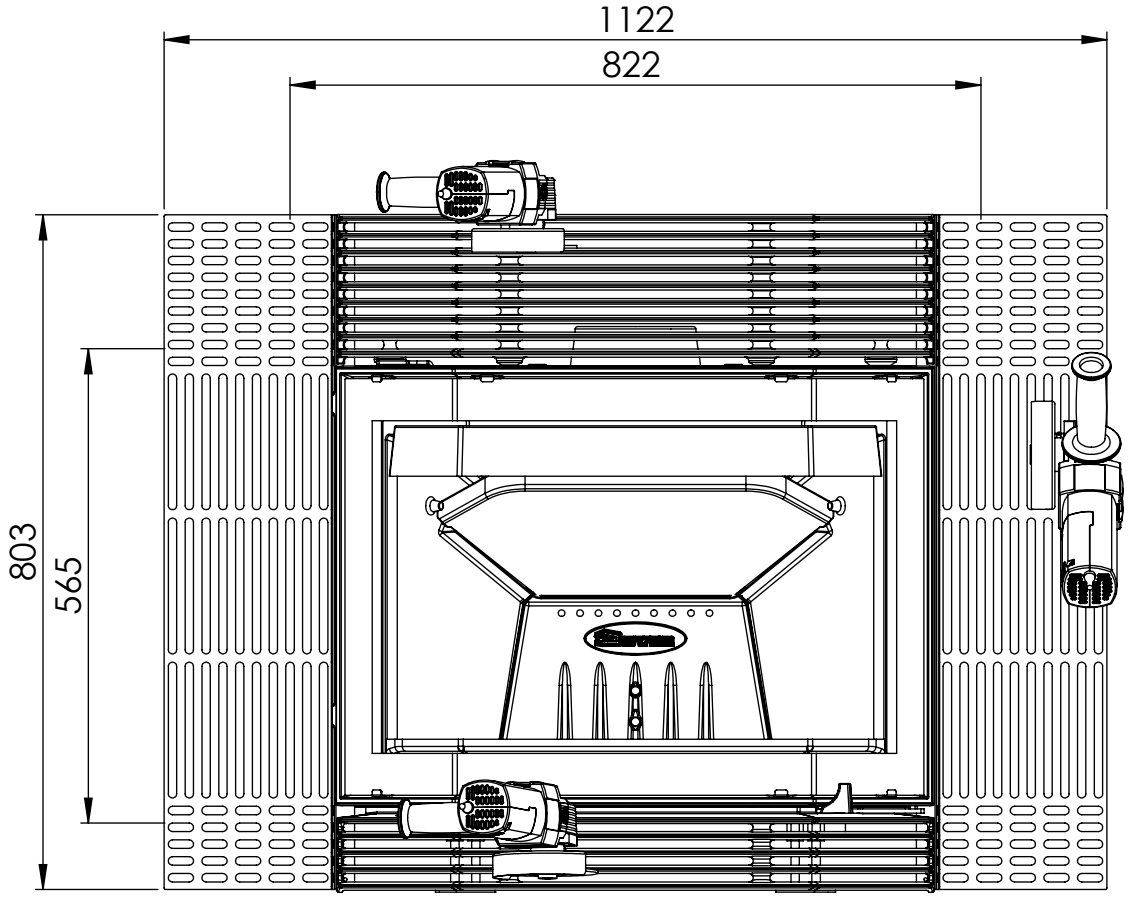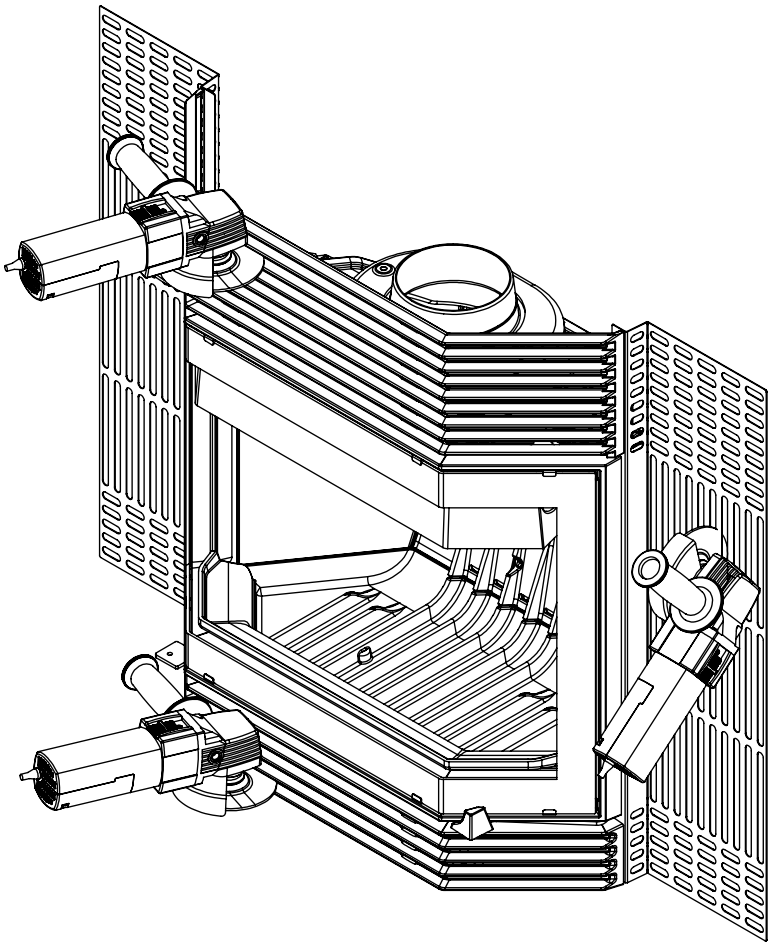
1122
822
803
565