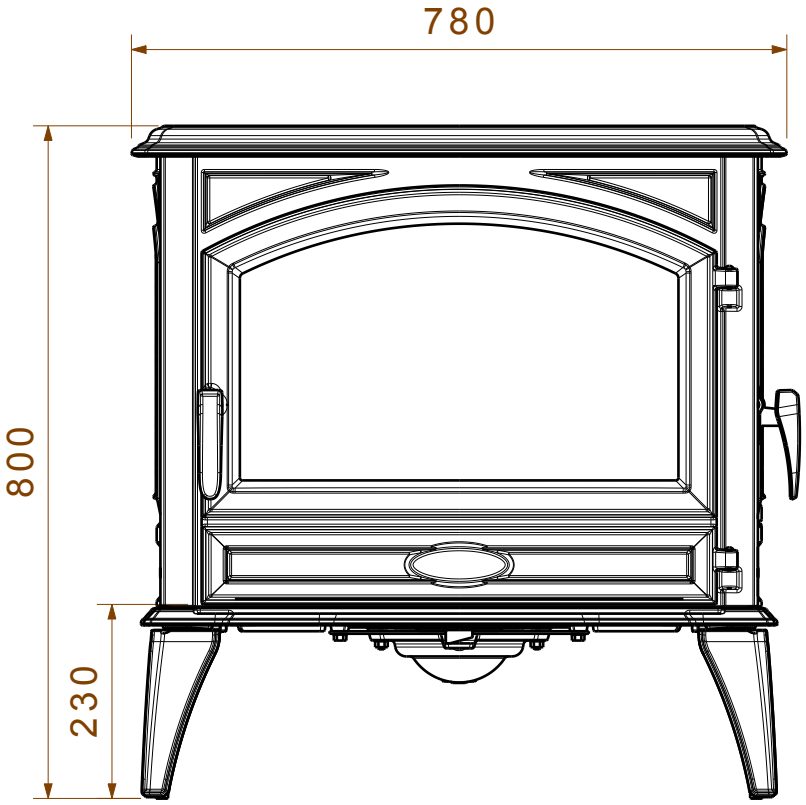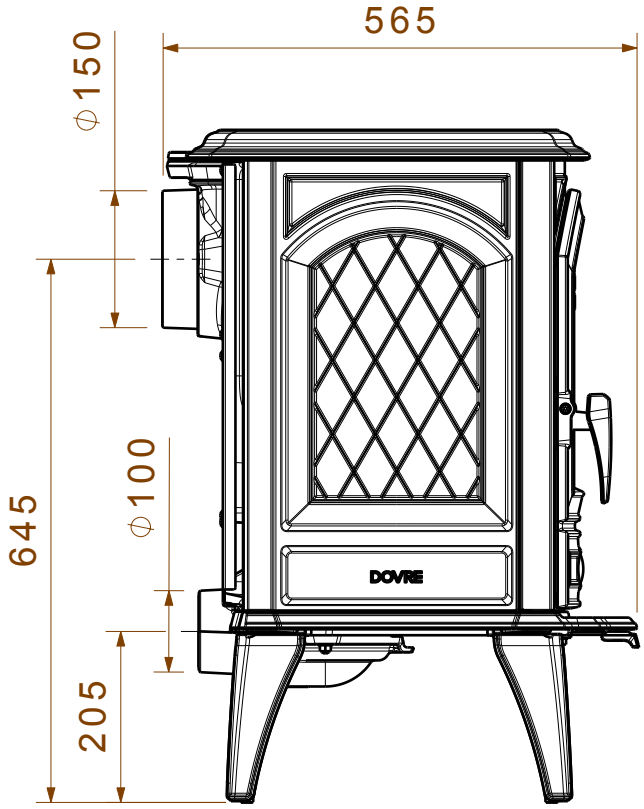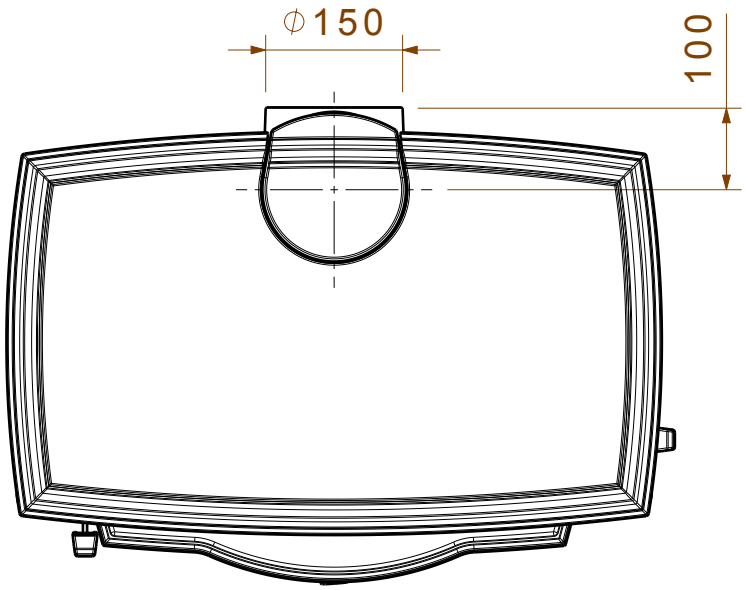760WD