TILLYKKE MED DIN NYE SCAN VEDOVN

Du har valgt et produkt fra en av Europas ledende produsenter av vedovner, og vi er overbevist om at du vil få stor glede av produktet.

For å få størst mulig nytte av ovnen, er det viktig at du følger våre råd og anvisninger. Les denne monterings- og bruksanvisningen nøye før du begynner med monteringen.

BRUKSANVISNING SCAN 80

Scan 80-1
Lukket sokkel

Scan 80-2
Sokkel med luke på undersiden

Scan 80-3
High Top
Lukket sokkel

Scan 80-4
High Top
Sokkel med luke på undersiden

Scan 80-3C (Corner)
High Top
Lukket sokkel

Scan 80-4C (Corner)
High Top
Sokkel med luke på undersiden

INNHOLD

TEKNISKE DATA 4

Installasjon 4
Sikkerhet 4
Tekniske mål og data 5
Målskisse Scan 80-1 og 80-2 6
Målskisse Scan 80-3 og 80-4 7
Typeskilt 8
Produktregistreringsnummer 8

MONTERING 9

Verktøy for montering av vedovnen 9
Ekstra tilbehør 9
Løse deler 9
Håndtering av emballasje 9
Løsne vedovnen fra transportpallen 10
Montering av røykstuss i topputtak 10
Montering av røykstuss i utløp bak 11
Dør (Selvlukkende) 12
Høydejustering av vedovnen 13
Friskluftstilførsel 14
Lukket forbrenningssystem 14
Bærende underlag 14
Gulvplate 15
Varmeakkumulerende stein 15
Eksisterende skorstein og elementskorstein 16
Tilkobling mellom vedovn og stålskorstein 16
Krav til skorstein 16
Tilkobling med 90° knerør 16
Plassering av vedovn 16
Møbleringsavstand 16
Sikkerhetsavstand 16
Avstand til brennbart materiale 17
Oppstillingsavstand til brennbar vegg m/brannmur 18

BRUKSANVISNING 19

CB-teknikk (Clean Burn) 19
Hvelv 19
Askeskuff 19
Primærluft 19
Sekundærluft 19
Innstilling av primær- og sekundærluft 20

FYRINGSINSTRUKSJON 21

Miljøriktig fyring 21
Opptenning 21
"Top down"-opptenning 21
Kontinuerlig fyring 22
Advarsel om overfyring 22
Fyring om våren og høsten 23
Skorsteinens funksjon 23
Drift under forskjellige værforhold 23
Generell informasjon 23
Pipebrann 23

HÅNDTERING AV BRENSEL 24

Valg av ved/brensel 24
Forarbeid 24
Lagring 24
Fuktighet 24
Det er helt forbudt å fyre med! 24
Treets varmeverdi 24

VEDLIKEHOLD 25

Feiing av skorsteinen og rensing av ovnen 25
Kontroll av vedovn 25
Servicekontroll 25
Brennkammerbekledning 25
Tetning 25
Lakkert overflate 25
Rengjøring av glass 26
Fjerning av hvelv og hvelvenhet 26
Håndtering av ovnsdeler 26

FEILSØKING 27

REKLAMASJONSRETT 28

EGNE NOTATER 29

TEKNISKE DATA

INSTALLASJON

Huseieren er selv ansvarlig for at installasjon og montering skjer i overensstemmelse med nasjonale og lokale byggeforskrifter samt opplysninger i denne monterings- og bruksanvisningen.

Du finner informasjon om Scan-forhandlerne på www.scan.dk.

- Installasjon av et nytt ildsted skal meldes til de lokale bygningsmyndigheter. Man er dessuten forpliktet til å få installasjonen inspisert og godkjent av det lokale feiervesenet.
- For å sikre optimal funksjon og sikkerhet ved installasjonen anbefaler vi at installasjonen utføres av en profesjonell montør. Scan-forhandleren kan anbefale eller henvise til en montør i ditt område.

SIKKERHET

Eventuelle endringer på produktet foretatt av forhandleren, montøren eller brukeren, kan medføre at produktet og sikkerhetsfunksjonene ikke fungerer som de skal. Det samme gjelder montering av tilbehør eller ekstrautstyr som ikke er levert av Scan A/S. Dette kan også skje dersom deler som er nødvendige for vedovnens funksjon og sikkerhet, avmonteres eller fjernes.

Materialer	stålplate støpejern, galvanisert plate, vermiculite
Overflatebehandling:	Senotherm
Maks. trelengde	25 cm*
Vekt Scan 80-1/2	ca. 104,4 kg
Vekt Scan 80-3/4	ca. 110,0 kg
Røykstuss innv. diameter	144 mm
Røykstuss utv. diameter	148 mm
Godkjennelsestype	Intermitterende**

* Vedlengde: Maks 30 cm horisontal.

** Med intermitterende forbrenning menes her normal bruk av en vedovn.

Det vil si at hver oppfyring brennes ned til glør før man fyrer opp på nytt.

Scan 68 - serien er produsert i overensstemmelse med produktets type-godkjennelse, der produktets monterings- og bruksanvisning inngår.

DoP deklarasjon finnes på www.scan.dk

Resultater ifølge EN 13240		
CO-utslipp ved 13% O_2	0,06	%
CO-utslipp ved 13% O_2	800	mg/Nm^3
Støv @ 13% O_2	<6	mg/Nm^3
No_x @ 13% O_2	81	mg/Nm^3
Virkningsgrad	84	%
Energieffektivitetsindeks	112,8	
Energieffektivitetsklasse	A+	
Nominell ytelse	6	kW
Skorstenstemperatur EN 13240	195	°C
Temperatur i røgstuds	233	°C
Røykmengde	6,3	g/sek
Undertrykk EN 13240	12	Pa
Anbefalt undertrykk i røykstuss	17-20	Pa
Forbrenningsluftbehov	19-25	m^3/h
Brensel	Træ	
Brenselsforbruk	1,9	kg/h
Brenselsforbruk	1,5	kg
Innfyringsmengde	2,25	kg

(Referanse til EN 13240: 2001/A2:2004)

Oppstillingen med uisolert knerør som er vist på side 16, er utført i henhold til EN test.

MERK!
Du får optimalt utbytte av ovnen ved å velge top down-opptenning.
Se avsnittet "Fyringsinstruksjon".

A Senter bakuttak

B Høyde til røykstussens start ved topputtak

C Senter friskluftsinntak

Alle mål er angitt i mm

Høyde er angitt uten justeringsskruer.

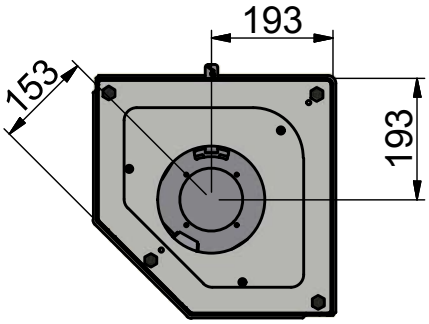

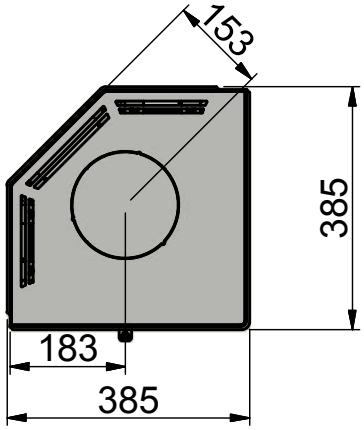

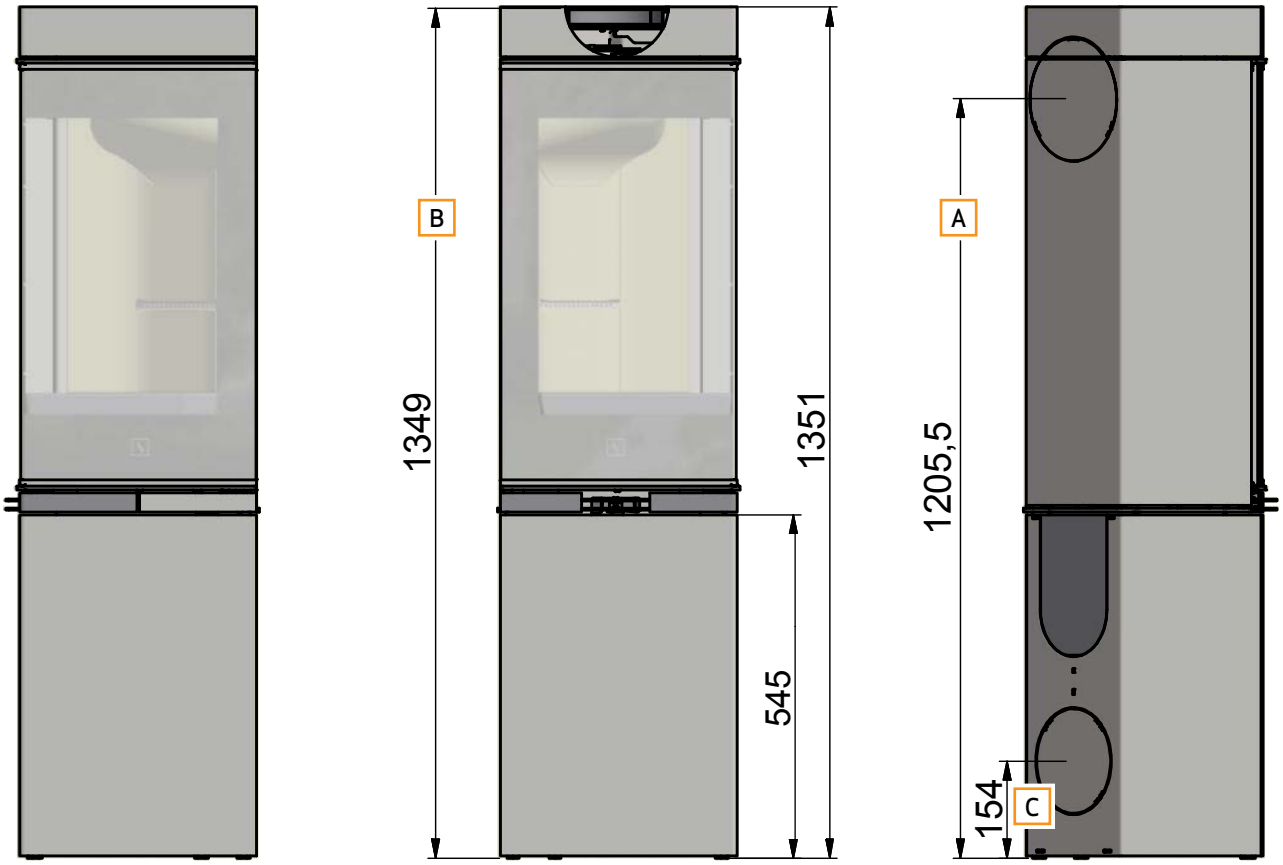

A Senter bakuttak

B Høyde til røykstussens start ved topputtak

C Senter friskluftsinntak

Alle mål er angitt i mm

Høyde er angitt uten justeringsskruer.

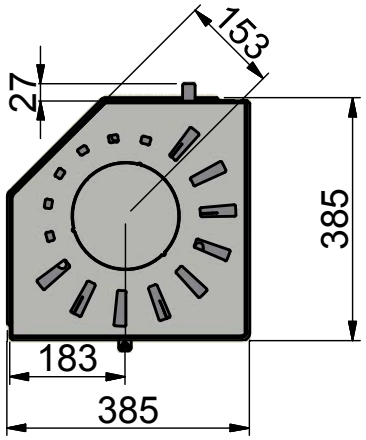

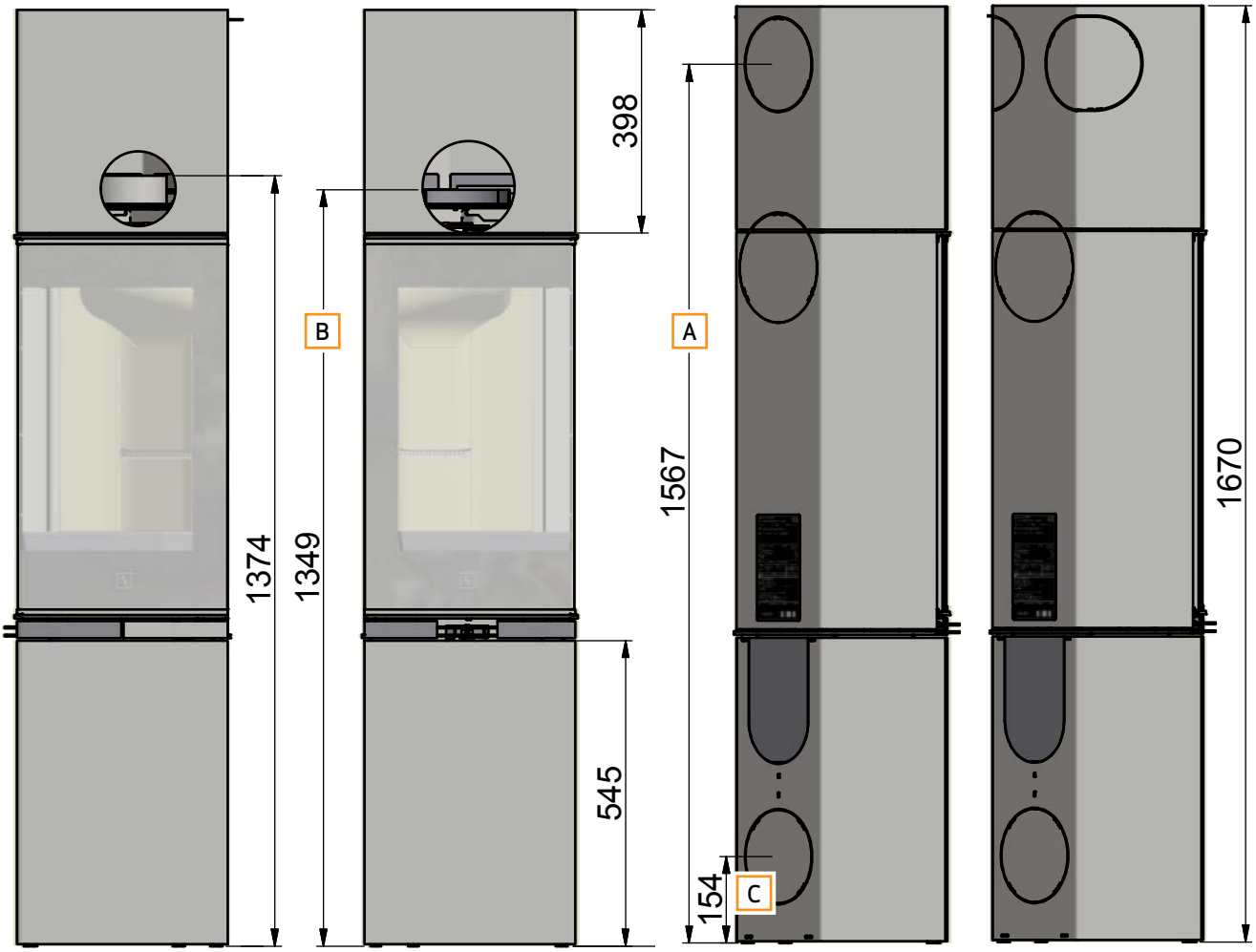

TYPESKILT

Alle Scan-vedovner er utstyrt med et typeskilt som angir kontrollstandarder og avstand til brennbart materiale.

Typeskiltet er plassert på baksiden av vedovnen.

Typeskilt

Scan 80-Series
Freestanding room heater fired by solid fuel

Standard: **EN 13240** **DoP 90580600**

Minimum distance to combustible materials

Side: 450 mm - Back: 200 mm - Front: 800 mm
Follow assembly- and instructions manual.

The appliance can be operated in a shared flue.

CO emission at 13% O2:	0,06%	800 mg/Nm³
Dust at 13% O2:		6 mg/Nm³
Flue gas temperature:		195°C
Nominal heat output:		6 kW
Efficiency:		84%
Fuel type:		Wood
Operation type:		Intermittent
Reaction to fire:		A1

Country	Classification	Certificate/Standard	Approved by
EUR	Intermittent	EN13240:2001	Teknologisk Institut
Norway		NS 3058	Teknologisk Institut
Austria	15a B-VG	ELAB-2100-AUS	Teknologisk Institut
Schweiz	LRV 11	VKF	
Germany	Stufe 2	1. BImSchV	

Follow assembly- and instructions manual.
Use only recommended fuels.
Montage- und Bedienungsanleitung beachten.
Verwenden Sie nur empfohlene Brennstoffe.

1000 Scan A/S DK 5492 Vissenbjerg 07-2017

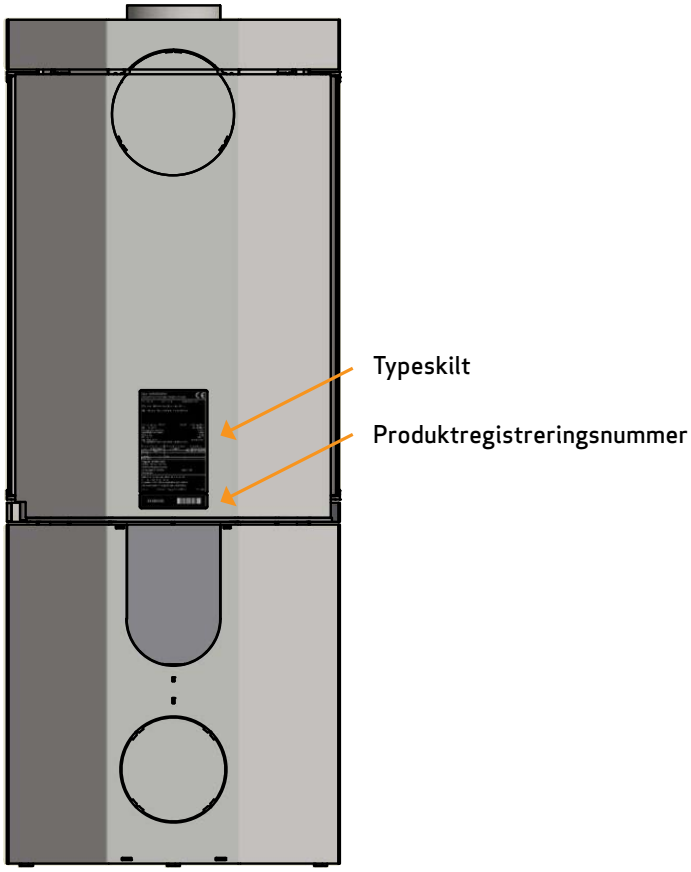

PRODUKTREGISTRERINGSNUMMER

Alle Scan-vedovner er utstyrt med et produktregistreringsnummer. Noter ned nummeret på baksiden da du må oppgi dette nummeret ved henvendelse til forhandler eller Scan A/S.

Produktregistreringsnummeret er plassert på baksiden av vedovnen.

Produktregistreringsnummer

MONTERING

VERKTØY FOR MONTERING AV VEDOVNEN

- Vaterpass
- Avbitertang
- Skrutrekker m/flat ende
- 4 mm unbrakonøkkel
- Stjerne skruetrækker

EKSTRA TILBEHØR

- Liten formet gulvplate i klart eller røykfarget glass
- Varmeakkumulerende stein for High Top
- Stor formet gulvplate i klart eller røykfarget glass

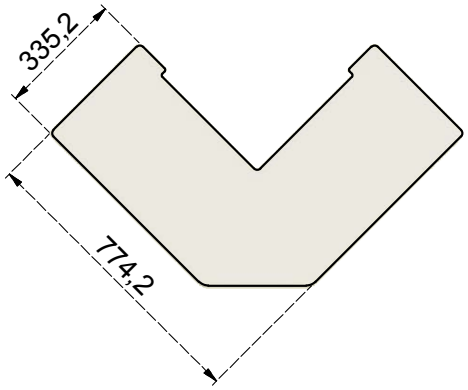

Liten formet gulvplate i klart eller røykfarget glass
til Scan 80-serien

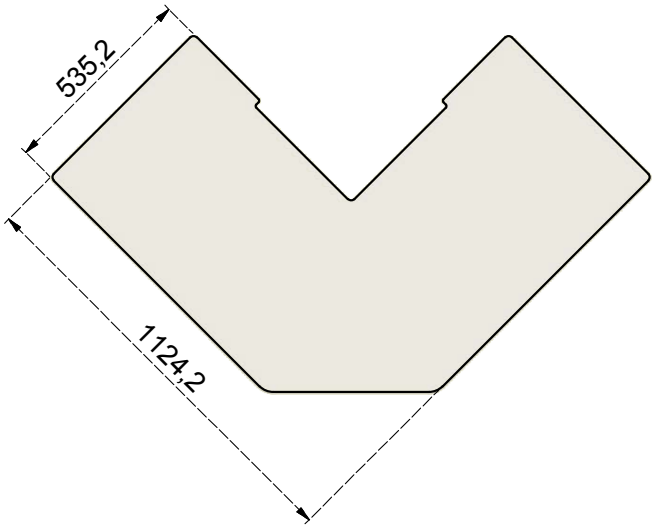

Stor formet gulvplate i klart eller røykfarget glass
til Scan 80-serien

LØSE DELER

Løse deler finner du i vedovnens brennkammer.

- Hanske
- To røykstusser (til hhv. innv. og utv. montering av røykrør)
- Skruer til røykstuss
- Askeskuff
- Pakning for røykstuss

HÅNDTERING AV EMBALLASJE

Scan ovner kan leveres med følgende emballasje

Treemballasje	Treemballasje er resirkulerbar og vil etter bruk kunne bli brent som et CO2 nøytralt produkt, eller leveres til gjenvinning.
Isoportopp	Leveres til gjenvinning eller avfallshåndtering.
Skum	Leveres til gjenvinning eller avfallshåndtering.
Plastposer	Leveres til gjenvinning eller avfallshåndtering.
Plastfolie/plast	Leveres til gjenvinning eller avfallshåndtering.

LØSNE VEDOVNEN FRA TRANSPORTPALLEN

Kontroller at vedovnen ikke har noen skader før installering.

Vedovnen er montert på pallen med 2 skruer innvendig. På Scan 80-2 og 80-4 åpner du luken for å skru ut skruene. På Scan 80-1 og 80-3 kan du komme til skruene **(1)** fra baksiden av vedovnen.

MERK: Unngå støt mot glasset.

MERK: Vedovnen demonteres fra pallen ved at skruene skrus ut. La være å slå pallen av, det kan i så fall gi skader på vedovnen.

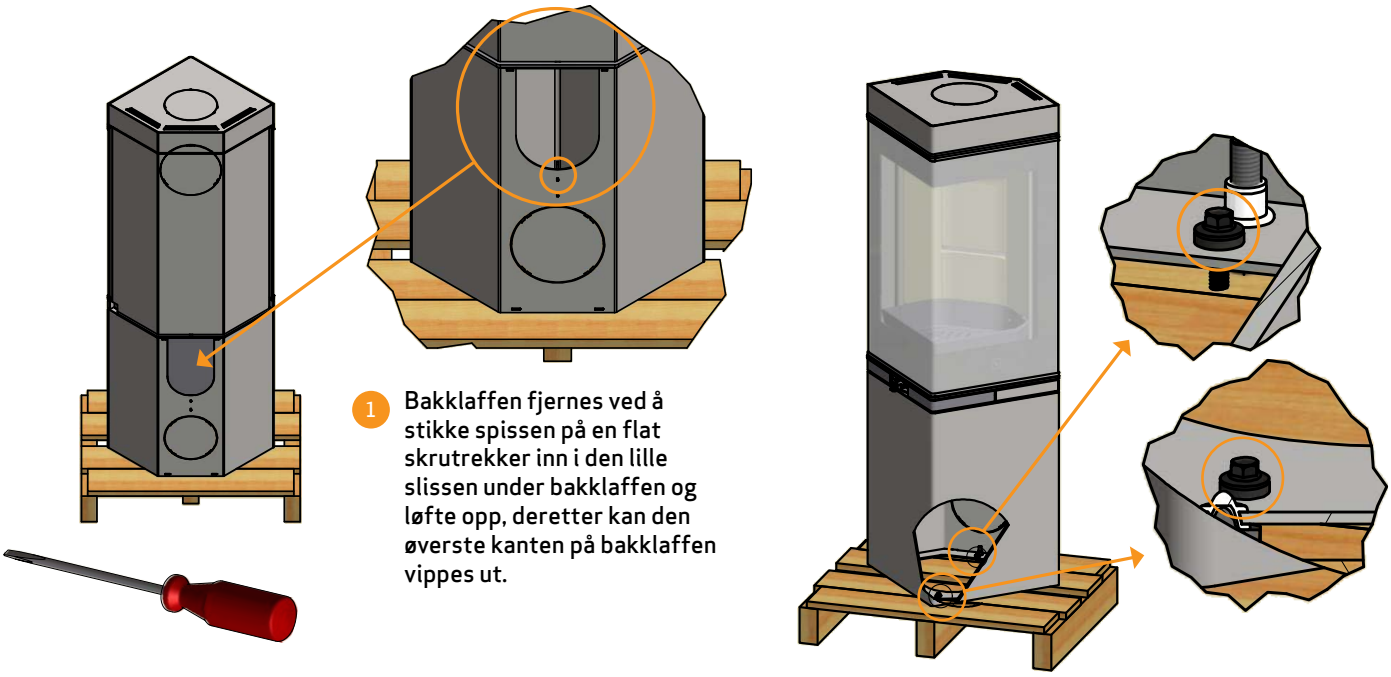

MONTERING AV RØYKSTUSS I TOPPUTTAK

Vedovnen leveres klargjort for røykutførsel i toppen. Røykstuss, pakning og skruer er plassert i ovnens brennkammer.

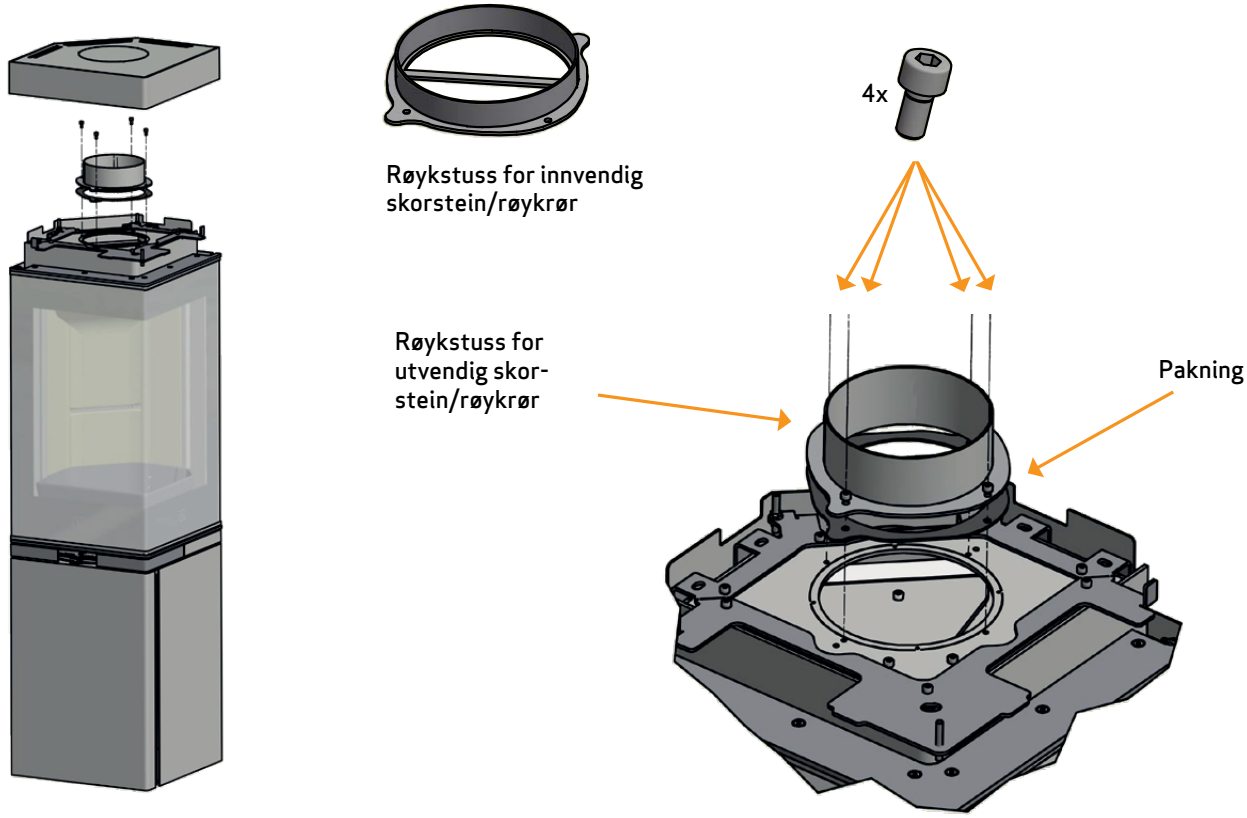

MONTERING AV RØYKSTUSS I UTLØP BAK

Vedovnen er klargjort for topputtak fra produsenten.

Røykstuss, pakning til røykstussen og skruer til fastspenning av røykstussen ligger i askeskuffen i vedovnen.

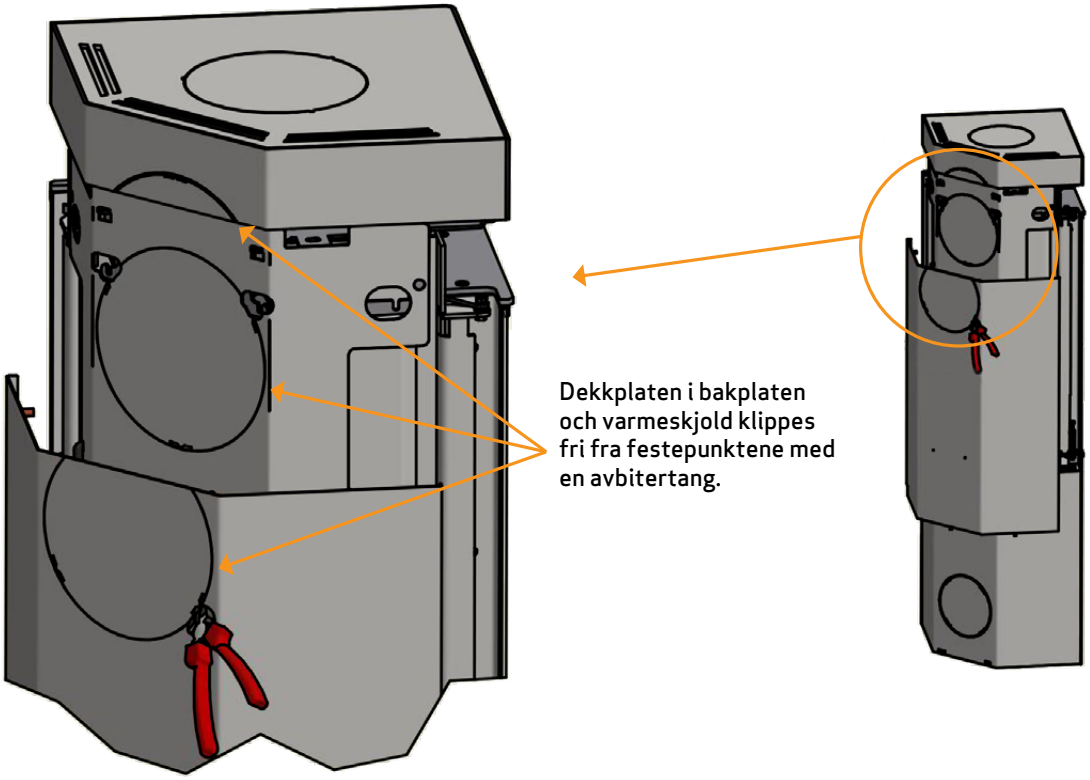

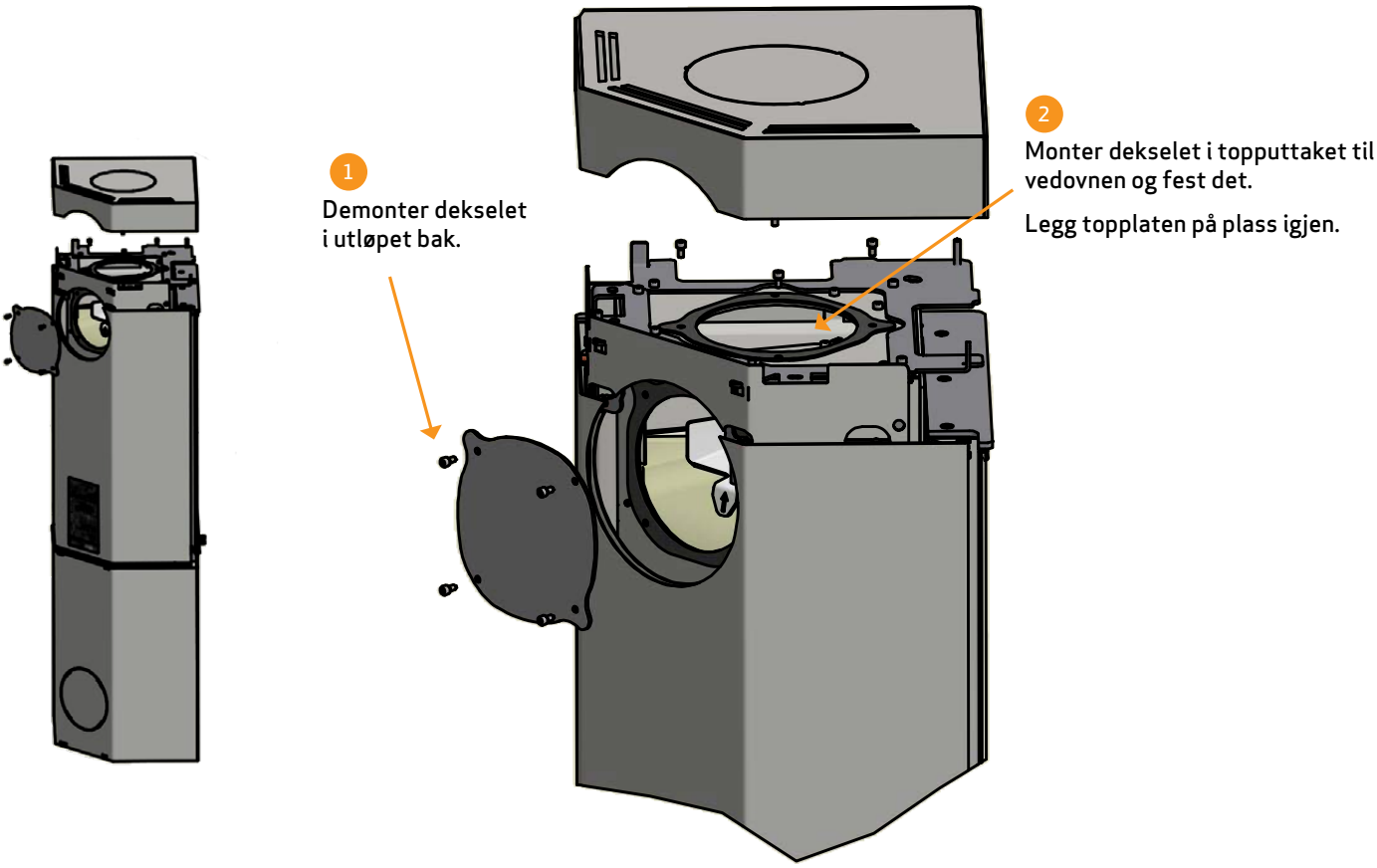

MONTERING AV RØYKSTUSS I UTLØP BAK

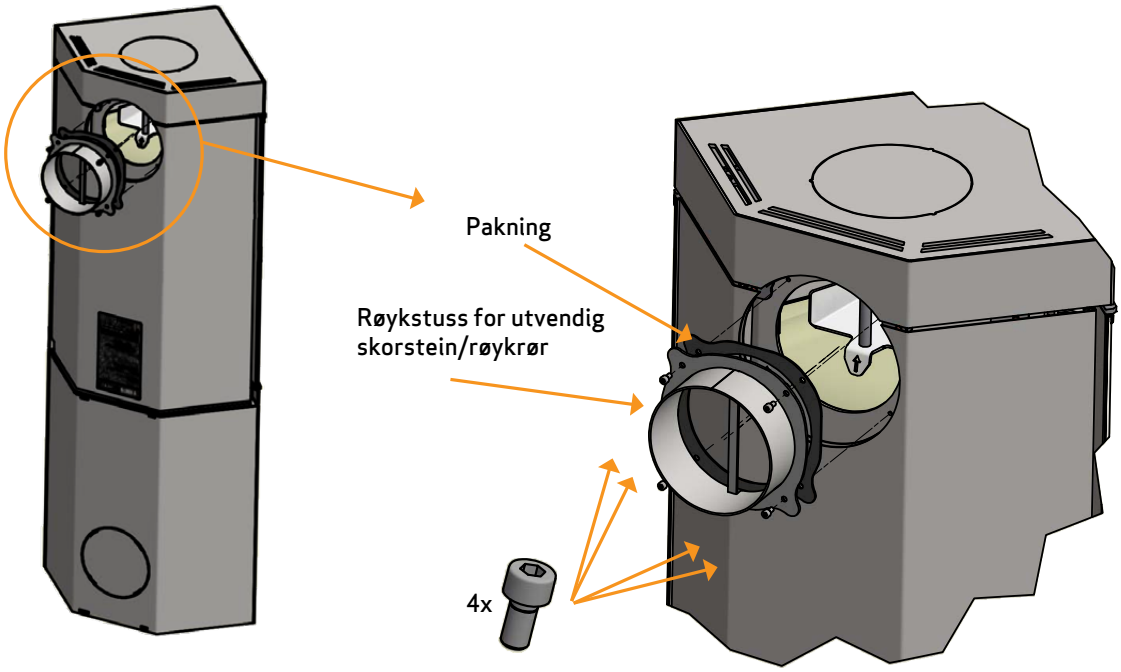

Fest røykstussen med medfølgende skruer.

DØR (SELVLUKKENDE)

Ovnsdøren leveres uten selvlukkende, slik at lokkets vekt er nøytral.

MERK: Hvis du ønsker selvlukking (Bauart 1), stram fjæren ved å skru den lange skruen (inne i fjæren) med urviseren med en unbraconnøkkel (5 mm). Mens fjæren strammes tett, stram den nedre pinol skruen hardt med en unbrakonøkkel (2,5 mm).

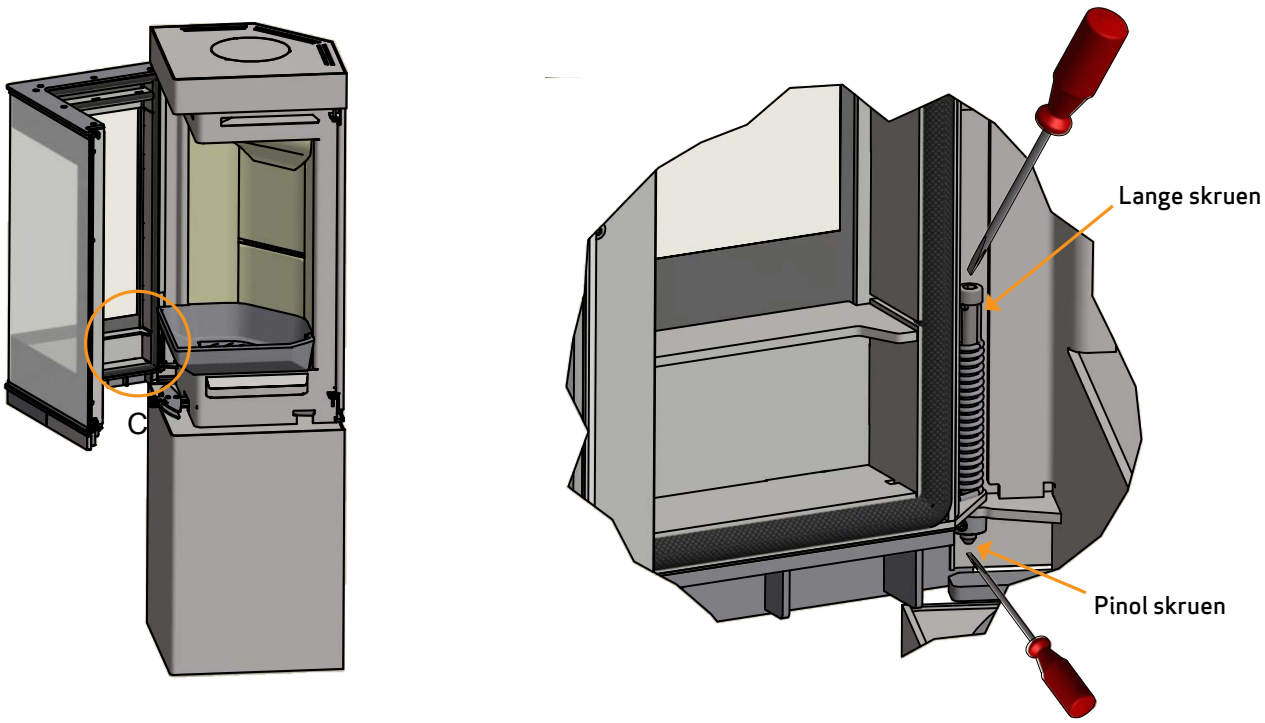

HØYDEJUSTERING AV VEDOVNEN

Vedovnene i Scan 80-serien har 4 justeringsskruer på undersiden slik at du får ovnen til å stå i vater.

På Scan 80-2 og 80-4 åpner du luken for å justere justeringsskruene.
På Scan 80-1 og 80-3 får du tilgang til justeringsskruene **(1)** fra baksiden.

Justeringsskruer

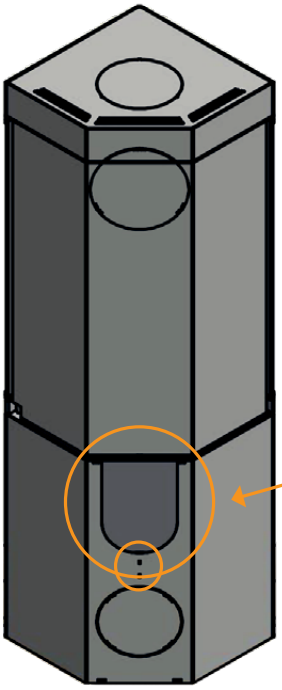

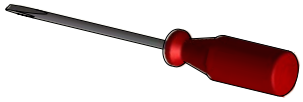

1

Bakklaffen fjernes ved å stikke spissen på en flat skrutrekker inn i den lille slissen under bakklaffen og løfte opp, deretter kan den øverste kanten på bakklaffen vippes ut.

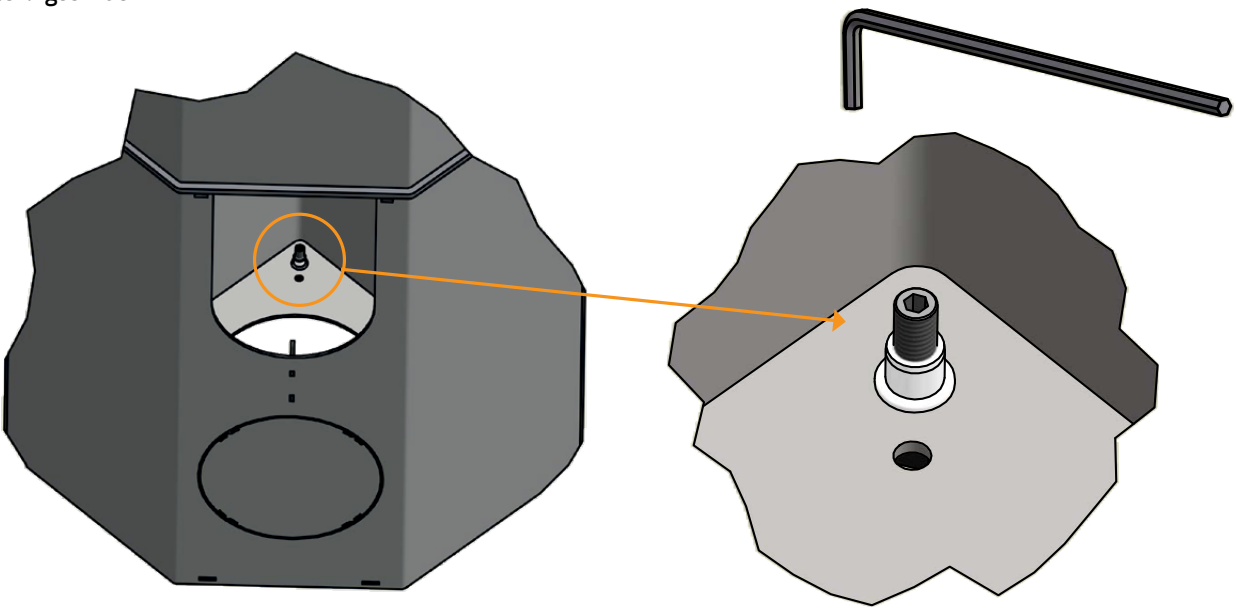

Juster justeringsskruene slik at ovnen står i vater.

FRISKLUFTSTILFØRSEL

I et godt isolert hus må luften som går til forbrenning, erstattes. Dette er spesielt viktig i et hus med mekanisk utlufting. Dette kan skje på flere måter. Det viktigste er at luften tilføres rommet der vedovnen er plassert. Ytterveggventilen skal være plassert så nær vedovnen som mulig og skal kunne lukkes når ovnen ikke er i bruk.

Nasjonale og lokale byggeforskrifter skal følges vedrørende tilkobling av friskluftilførselen.

LUKKET FORBRENNINGSSYSTEM

Vedovnens lukkede forbrenningssystem bør brukes hvis man bor i nyoppførte, lufttette boliger. Ekstern forbrenningsluft kobles til gjennom et ventilasjonsrør via vegg eller gulv.

Ventilasjonsrøret må være lukket når ovnen ikke er i bruk.

Minimum Ø 100 mm ventilasjonsrør, maks. lengde: 6 meter med maks. ett ledd.

Stuss til friskluft ligger løst i emballasjen.

Ønskes friskluft som bakuttak brukes den demonterte dekkplaten på friskluftshullet i bunnen av ovnen.

MERK: Hvis ovnen er utstyrt med friskluftstilførsel eller lukket forbrenningssystem, må ventilasjonsrøret være åpent når ovnen er i bruk!

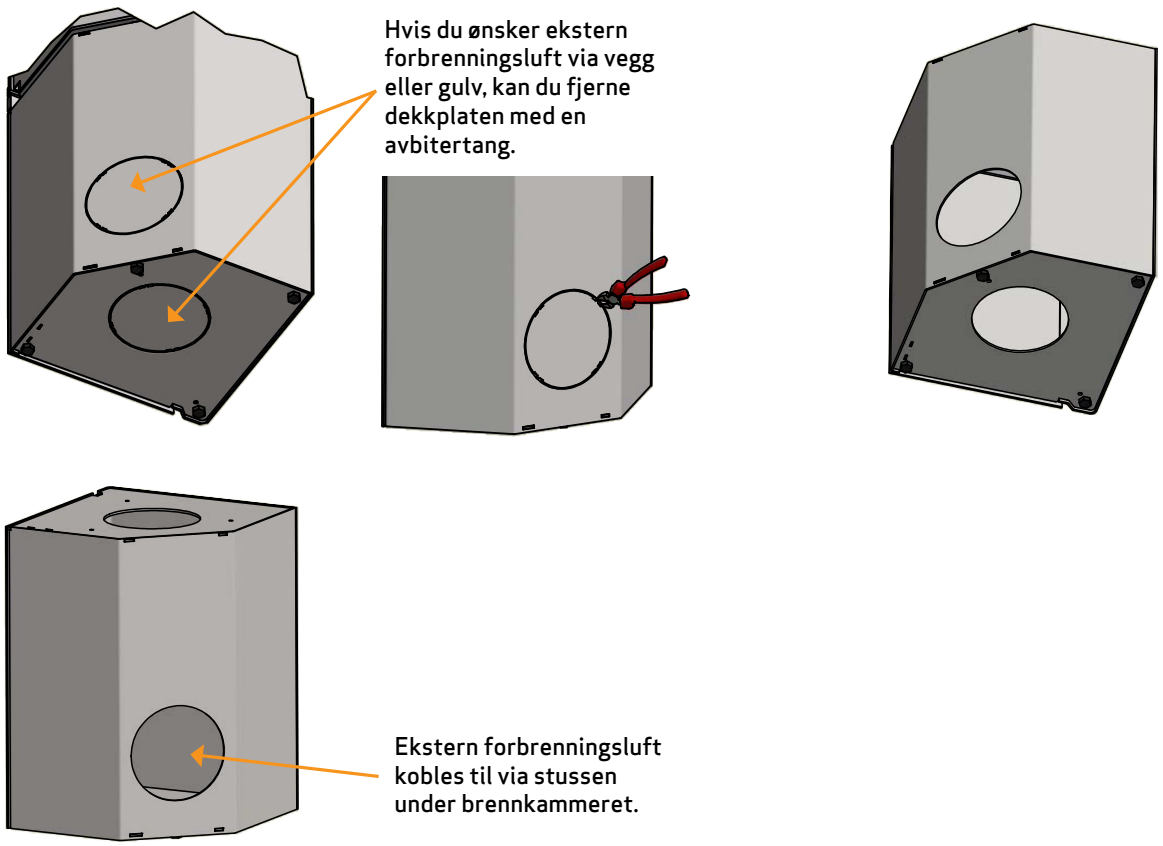

BÆRENDE UNDERLAG

Hele produktsortimentet vårt regnes som lette ildsteder og krever normalt ingen forsterkning av bjelkelaget, men kan plasseres på vanlig bjelkelag/gulv.

Man bør naturligvis forsikre seg om at underlaget kan bære vekten på ovnen og eventuelt stålskorsteinen.

GULVPLATE

Hvis oppstillingen av ovnen skjer på brennbart gulv, må nasjonale- og lokale byggeforskrifter med hensyn til størrelsen på ikke brennbart underlag som skal dekke gulvet rundt ovnen, overholdes.

Rådfør deg med den lokale Scan-forhandleren om gjeldende forskrifter vedrørende brennbare materialer rundt ovnen. Gulvplatens funksjon er å beskytte gulv og brennbart materiale mot eventuelle glør.

En gulvplate skal være av stål eller glass, men ovnen kan også stå på klinker, naturstein eller lignende. Denne Scan-vedovnen har integrert plate i bunnen, som gjør at den kan stå direkte på brennbart materiale uten annen beskyttelse under ovnen. Hvis det skal brukes formgulvplate, må ovnen justeres opp, slik at platen kan skyves inn under fronten på vedovnen.

MERK: Vedovnen justeres slik at den står i vater, og friskluft monteres før vedovnen dyttes på plass.

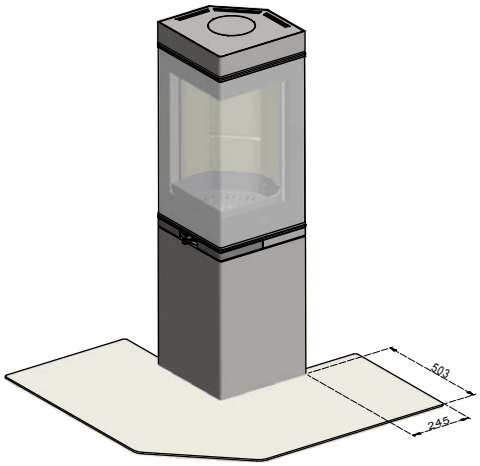

Stor formet gulvplate i klart eller røykfarget glass til Scan 80-serien

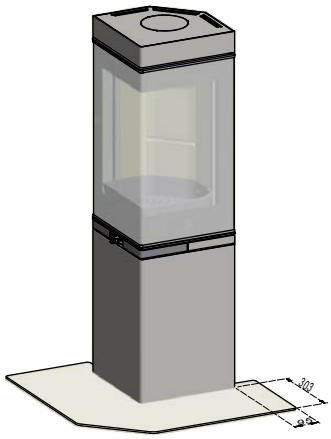

Liten formet gulvplate i klart eller røykfarget glass til Scan 80-serien

VARMEAKKUMULERENDE STEIN

Varmeakkumulerende stein er laget av et spesielt materiale med høy varmekapasitet. Steinene varmes opp under fyring og avgir varme igjen etter endt fyring. Dermed forlenges tiden ovnen er varm.

- Fyring med åpen skakerist gir raskere oppvarming, mens fyring med lukket spjeld forlenger vedovnens varmetid.

Varmeakkumulerende stein plasseres rundt røykrøret i High Top.

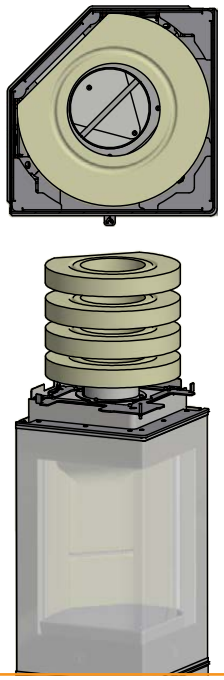

Sett High Top-en på plass over de varmeakkumulerende steinene.

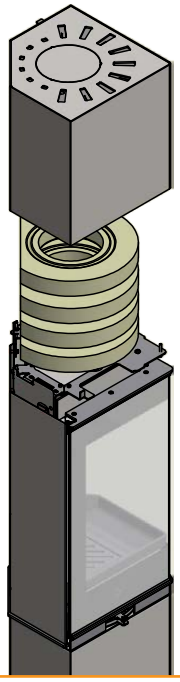

Sektorventil for varmeakkumulerende stein i lukket posisjon.

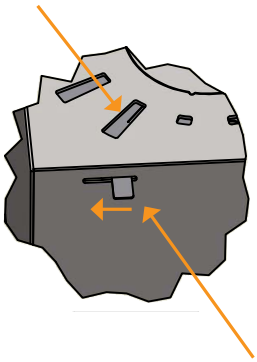

Skyv mot venstre for å åpne for konveksjonshullene i toppen og slippe ut den lagrede varmen.

EKSISTERENDE SKORSTEIN OG ELEMENTSKORSTEIN

Hvis det planlegges å installere ovnen på en eksisterende skorstein, anbefaler vi at du rådfører deg med en godkjent Scan-forhandler eller den lokale feieren. Da kan du også få råd om eventuell renovering av skorsteinen.

- Ved montering av elementskorstein må veiledningen fra produsenten vedrørende montering for den aktuelle skorsteinstypen følges.

TILKOBLING MELLOM VEDOVN OG STÅLSKORSTEIN

Scan-forhandleren eller den lokale feieren kan gi råd om valg av fabrikat og dimensjon på stålskorstein (vi anbefaler bruk av JØTUL skorsteinsystem). Dermed er man sikret at den passer til vedovnen. Vi anbefaler at skorsteinens lengde regnet fra innsatsens topp ikke bør være kortere enn 4 meter. Spesielle vær- eller installasjonsforhold kan kreve en annen lengde.

- Valg av feil lengde eller diameter på stålskorsteinen kan føre til dårlig funksjon.
- Følg anvisningene fra leverandøren av stålskorsteinen nøye.

KRAV TIL SKORSTEIN

Skorsteinen skal som minimum være 148 mm i innv. diameter og være merket med T400 og G for sotbranntest.

Kravene til sikkerhetsavstander for skorstein og røykrør må overholdes.

TILKOBLING MED 90° KNERØR

Hvis du velger å tilkoble Scan 80 med et knerør, anbefales det å bruke et buet knerør, ettersom det gir bedre trekkforløp.Hvis vedovnen tilkobles med et knerør med skarp knekk, skal renseluken være i den loddrette delen, slik at den vannrette delen kan renses gjennom denne.

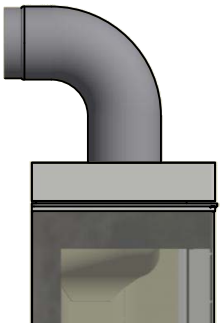

PLASSERING AV VEDOVN

Vedovnen skal plasseres slik at det er mulig å rengjøre ovnen, røykrøret og skorsteinsløpet.

MØBLERINGSAVSTAND

Avstand til møbler er min. 800 mm.

Ta også hensyn til om møbler og annet vil bli tørket ut av å stå nær ovnen.

Avstand til tak (High Top): 350 mm.

SIKKERHETSAVSTAND

Nasjonale og lokale bestemmelser skal overholdes med hensyn til sikkerhetsavstand for vedovn.

AVSTAND TIL BRENNBART MATERIALE , VIST MED **UISOLERT** RØYKRØR

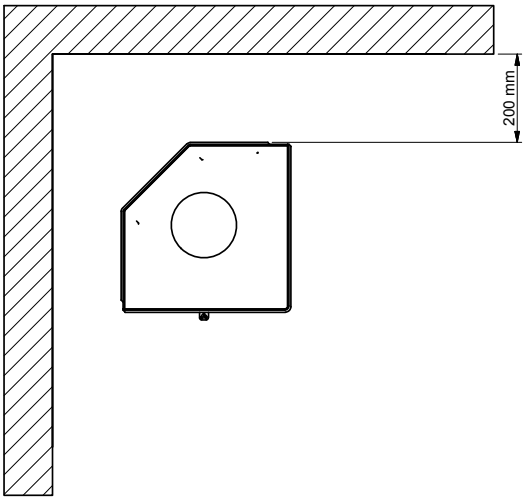

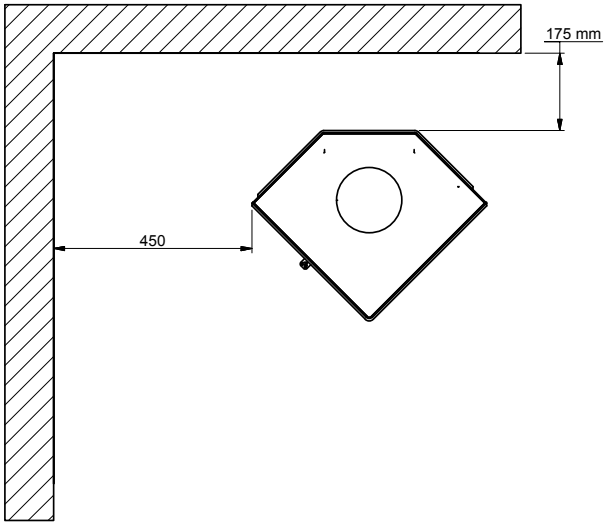

AVSTAND TIL BRENNBART MATERIALE, VIST MED **ISOLERT** RØYKRØR

Disse avstander forutsetter at det anvendes isolert røykrør helt ned til vedovnen med minimum 30 mm isolasjon.

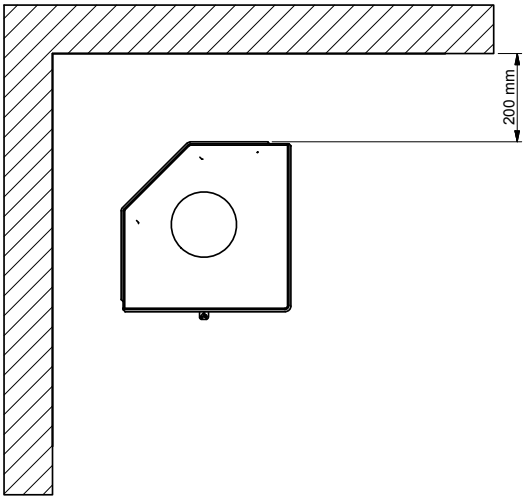

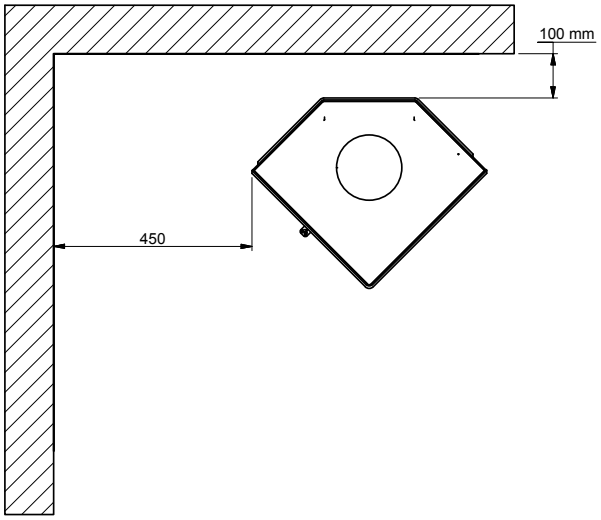

Brennbart materiale

Alle avstander er angtt som minimum-mål.

Møbleringsavstand: 800 mm.

OPPSTILLINGSAVSTAND TIL BRENNBAR VEGG M/BRANNMUR

110 mm murstein, 50 mm JØTUL Firewall eller annet materiale med en tilsvarende isolasjonsevne.

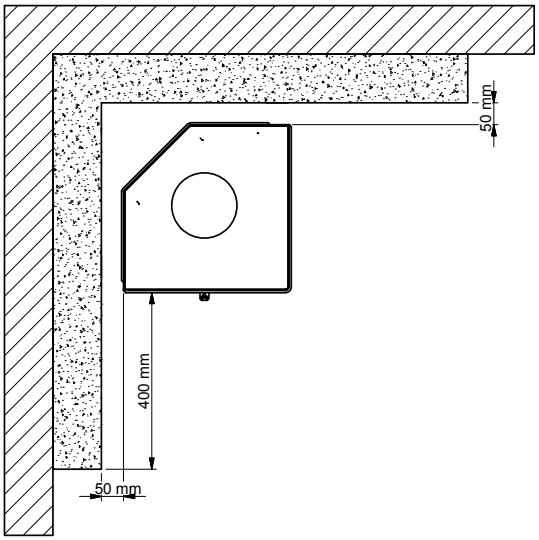

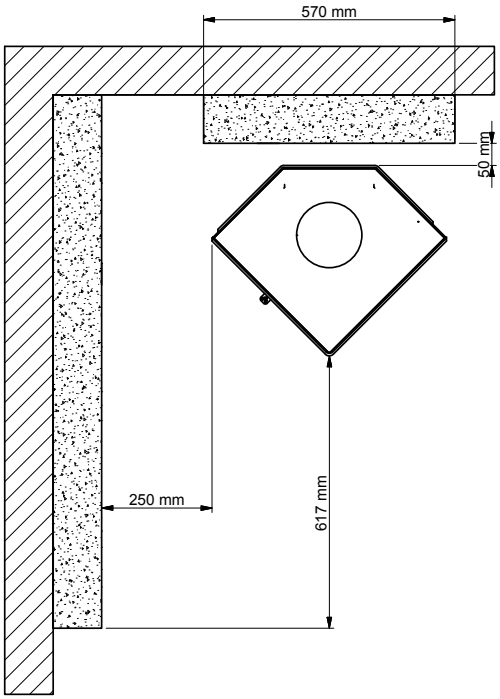

Brennbart materiale

Brannmur

Alle avstander er angtt som minimum-mål.

Møbleringsavstand: 800 mm.

BRUKSANVISNING

CB-TEKNIKK (CLEAN BURN)

Vedovnen er utstyrt med CB-teknikk. Luften går gjennom et spesialutviklet kanalsystem som gjør at gassene som frigis under forbrenningsprosessen, forbrennes optimalt. Denne forvarmede luften ledes inn i brennkammeret via de små hullene i brennkammerets bakplate. Luftmengden styres av forbrenningshastigheten og kan derfor ikke reguleres.

MERK: Du må aldri fylle på så mye ved at det dekker til tertiærhullene.

HVELV

Hvelvet er plassert i øverste del av brennkammeret. Hvelvet bremser røyken og gjør at den blir værende lengre i brennkammeret før den går opp gjennom skorsteinen. Temperaturen på røykgassene reduseres fordi den får mer tid til å avgi varme til vedovnen.

Ved feiing må hvelvet fjernes. (Se avsnittet "Vedlikehold av vedovn"). Vær oppmerksom på at hvelvet er fremstilt av et porøst keramisk materiale som kan gå i stykker. Vær derfor forsiktig når du håndterer det.

Hvelvet er en slitedel og omfattes ikke av reklamasjonsretten.

ASKESKUFF

- Åpne glassdøren for å komme til askeskuffen som sitter under ildstedet.
- Askeskuffen skal alltid være lukket under fyring.
- Askeskuffen må ikke bli overfylt og må derfor tømmes med jevne mellomrom.
- Tøm aldri aske over i en brennbar beholder. Det kan være glør i asken i lang tid etter at fyringen ble avsluttet.

PRIMÆRLUFT

Reguleringen for primærluft brukes ved opptenning og for å få ekstra fart på flammene ved påfylling av nytt brensel. Ved kontinuerlig fyring med harde treslag som eik og bøk brukes primærluften. Ved fyring med myke treslag som bjørk og furu kan primærluften være lukket.

SEKUNDÆRLUFT

Sekundærluften forvarmes og tilføres ilden indirekte. Sekundærluften skyller dessuten glasset for å hindre sotdannelse. Hvis reguleringen for sekundærluften skrus for langt ned, kan det oppstå sot på glasset. Sekundærluften bestemmer hvor mye varme man får ut av vedovnen.

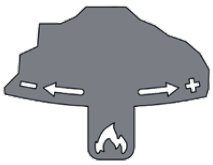

INNSTILLING AV PRIMÆR- OG SEKUNDÆRLUFT VED KALD OVN

Primærluften **(1)** styres med det nederste spjeldet (merket med fyrstikk og liten flamme).

Sekundærluften **(2)** styres med det øverste spjeldet (merket med stor flamme).

Når du starter med kald ovn, trekker du begge håndtakene mot høyre.
Håndtaket for primærluft treffer på en stoppkant **(3)**.

Løft opp håndtaket for primærluft og skyv det deretter helt til høyre **(4)**.

Se videoen vår om korrekt opptenning og innstilling av primær- og sekundærluft på www.scan.dk eller skann QR-koden på neste side.

INNSTILLING AV PRIMÆR- OG SEKUNDÆRLUFT VED VARM OVN

Når ovnen er varm, stilles primær- og sekundærluft til 20/80 **(5)**.
Så lenge ovnen er varm, justeres primærluften kun innenfor området før stoppkanten **(3)**.

Primærluft: 0–20% for myke treslag
Sekundærluft: 70–80%

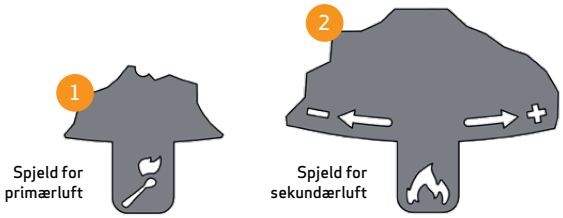

3 Primærspjeldet trekkes mot høyre til det treffer stoppkanten.

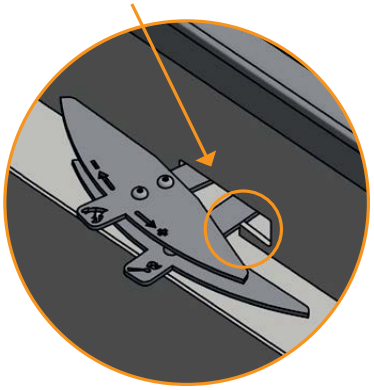

4 Ved opptenning i kald ovn løftes primærspjeldet opp over stopp-kanten og helt til høyre.

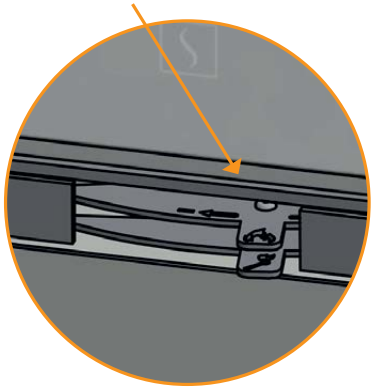

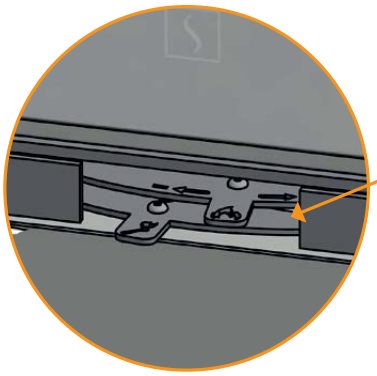

5 Når ovnen er varm, stilles primær og sekundærluft til

20 % primærluft
80 % sekundærluft

FYRINGSINSTRUKSJON

MILJØRIKTIG FYRING

Det frarådes å skru reguleringen på ovnen så langt ned at det ikke er klare flammer i treet, noe som vil resultere i dårlig forbrenning og lav virkningsgrad. På grunn av den lave temperaturen i brennkammeret brennes ikke gassene som frigis fra treet, bort. En del av gassene vil kondensere i ovnen og avtrekkssystemet som sot, noe som over tid kan resultere i pipebrann. Den resterende røyken som kommer ut av skorsteinen, forurenser omgivelsene og har en sjenerende lukt.

MERK!
Selv en god skorstein kan fungere dårlig hvis den brukes feil. En dårlig skorstein kan også fungere bra hvis den brukes riktig.

OPPTENNING

Vi anbefaler å bruke opptenningsposer eller lignende, som kan kjøpes hos Scan-forhandleren.
Ved bruk av disse får du raskere fyr på veden, og forbrenningen blir renere.
Se videoen vår om korrekt opptenning på www.scan.dk eller skann QR-koden.

MERK: Bruk aldri tennvæske!

Skann koden og se videoen vår som viser hvordan du tenner opp riktig

"TOP DOWN"-OPPTENNING

Opptenning ovenfra og ned gir en mer miljøvennlig opptenning og medvirker til å holde glassområdene optimalt rene.
Ved top down-opptenning brukes følgende:

- 4 vedkubber som er ca. 19-20 cm lange og ca. 0,4-0,5 kg pr. stk.
- 12-20 pinner på ca. 19 cm og en samlet vekt på ca. 1 kg.
- 3-4 opptenningsruller/poser.

1. Vedkubber, pinner og opptenningsruller/poser plasseres i brennkammeret som vist på bildene nedenfor.
2. Sett reguleringen for primær- og sekundærluft på maks. åpning i 20–30 minutter (se avsnittet "Bruksanvisning").
3. Når ilden har fått godt tak i de store kubbene, kan primær- og sekundærluften stilles inn på ønsket nivå.

MERK: Veden må ikke dekke hele bunnen og må aldri ligge høyere enn CB-skinnen på bakplaten

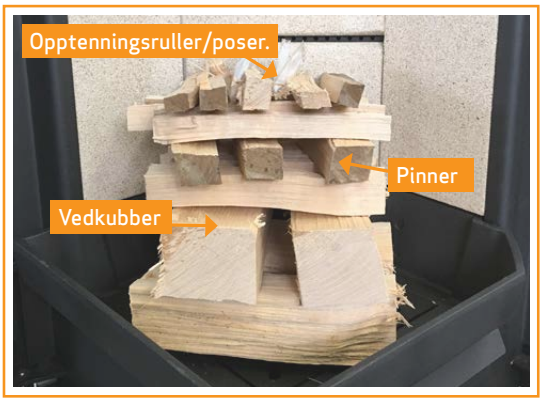

LODDRETT-STÅENDE OPPTENNING

Opptenning i loddrett stilling gir også en miljøvennlig opptenning og bidrar til å holde glassarealet optimalt rent.

Ved opptenning i loddrett stilling brukes:

- 4 vedkubber som er ca. 19-25 cm lange og ca. 0,4-0,5 kg pr. stk.
- 8-10 pinner på en samlet vekt på ca. 300-400 g
- 3-4 opptenningsruller/poser

1. Vedkubber, pinner og opptenningsruller/poser plasseres i brennkammeret som vist på bildene nedenfor
2. Sett reguleringen for primær- og sekundærluft på maks. åpning i 20–30 minutter (se avsnittet "Bruksanvisning")
3. Når ilden har fått godt tak i de store kubbene, kan primær- og sekundærluften stilles inn på ønsket nivå

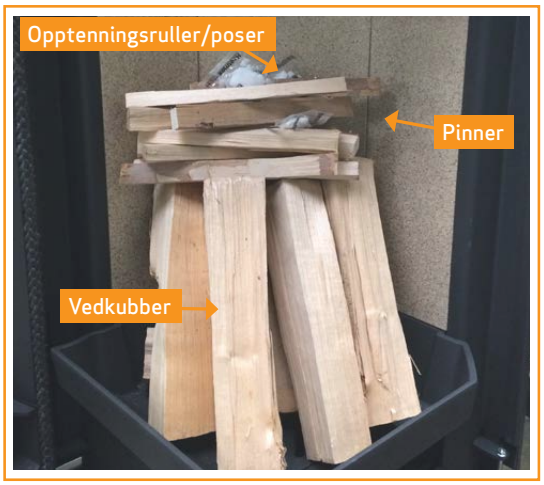

KONTINUERLIG FYRING

Det gjelder å få så høy temperatur i brennkammeret som mulig. Da utnyttes vedovnen og brenselet best mulig, og forbrenningen blir ren. På denne måten unngås sotbelegg på brennkammerstein og glass. Ved fyring skal ikke røyken kunne ses, den skal bare anes som en bevegelse i luften.

- Den egentlige fyringen kan begynne når det er et godt lag med glør i vedovnen etter opptenningsfasen.
- Fyll på med 1-3 vedkubber med vekt på ca. 0,4–0,6 kg og lengde på ca. 25 cm av gangen.

MERK: Det er viktig å få fyr på veden raskt, og det anbefales derfor å skru opp forbrenningsluften. Fyring med for lav temperatur og for lite primærluft kan i verste fall forårsake antennelse av gasser som kan skade vedovnen.

- Ved påfylling av ved skal glassdøren åpnes forsiktig, slik at røykutslag unngås.
- Legg aldri på mer ved så lenge det brenner godt.

ADVARSEL OM OVERFYRING

Hvis vedovnen kontinuerlig fyres med større mengder ved enn det som er anbefalt og/eller det tilføres for mye luft, blir varmeutviklingen svært kraftig og kan skade både vedovnen og veggene rundt. Vi anbefaler derfor at maks. innfyringsmengde alltid overholdes. (Se avsnittet "Tekniske data").

FYRING OM VÅREN OG HØSTEN

Når varmebehovet ikke er så stort i overgangsperioden vår/høst anbefaler vi en "top down"-opptenning.

SKORSTEINENS FUNKSJON

Skorsteinen er vedovnens motor og helt avgjørende for funksjonen til ovnen. Skorsteinstrekk gir et undertrykk i vedovnen. Dette undertrykket fjerner røyken fra ovnen og suger luft gjennom forbrenningsluftspjeldet til forbrenningsprosessen. Forbrenningsluften brukes også til glasskylling, som holder glasset rent for sot. Skorsteinstrekken oppstår som følge av temperaturforskjellen inne i og utenfor skorsteinen. Jo større denne temperaturforskjellen er, desto bedre blir skorsteinstrekken. Det er derfor viktig at skorsteinen oppnår driftstemperatur før spjeldinnstillingene justeres ned for å begrense forbrenningen i ovnen (en murt skorstein trenger lengre tid før den når driftstemperatur enn en stålskorstein). På dager da det på grunn av vær- og vindforhold er dårlig trekk i skorsteinen, er det ekstra viktig å oppnå driftstemperatur så raskt som mulig. Det gjelder å få noen flammer raskt. Klyv veden ekstra fint, bruk en ekstra opptenningsblokk osv.

- Etter en lengre stillstandsperiode er det viktig å kontrollere om det er blokkeringer i skorsteinsrøret.
- Det er mulig å tilslutte flere fastbrenselsfyrte ildsteder. Det er imidlertid viktig å undersøke gjeldende regler på dette området først. Selv en god skorstein kan fungere dårlig hvis den brukes feil. Tilsvarende kan en dårlig skorstein fungere godt hvis den brukes riktig.

DRIFT UNDER FORSKJELLIGE VÆRFORHOLD

Vindens innvirkning på skorsteinen kan ha stor innflytelse på hvordan ovner reagerer under forskjellig vindbelastning, og det kan derfor være nødvendig å justere lufttilførselen for å oppnå en god forbrenning. Det kan også være en god idé å få montert et spjeld i røykrøret for på den måten å kunne regulere skorsteinstrekken under skiftende vindbelastning.

Tåke og dis kan også ha stor innflytelse på skorsteinstrekken, og det kan derfor være nødvendig å bruke andre innstillinger for forbrenningsluften for å oppnå en god forbrenning.

GENERELL INFORMASJON

MERK: Deler av vedovnen, spesielt de utvendige flatene, blir varme under fyring. Vær forsiktig!

- Tøm aldri asken i en brennbar beholder. Det kan være glør i asken lenge etter avsluttet fyring.
- Når vedovnen ikke er i bruk, kan spjeldinnstillingene lukkes for å unngå trekk gjennom ovnen.
- Etter lengre tids stillstand bør røykveiene kontrolleres for eventuelle blokkeringer før opptenning

MERK: Plasser ikke brennbart materiale i ovnens strålingssone.

PIPEBRANN

Hvis det skulle oppstå pipebrann, skal døren, askeskuffen og alle ventiler på vedovnen holdes lukket. Ring om nødvendig til brannvesenet. Før vedovnen tas i bruk igjen er det anbefalt at skorsteinen kontrolleres av feieren.

- Etter pipebrann anbefaler vi at skorsteinen kontrolleres av feieren før du tar vedovnen i bruk igjen.

HÅNDTERING AV BRENSEL

VALG AV VED/BRENSEL

Alle treslag kan brukes som brensel. Generelt er de harde treslagene best å fyre med, f.eks. bøk eller ask, som brenner jevnt og gir lite aske. Andre treslag som lønn, bjørk og gran er også utmerkede alternativer.

FORARBEID

Den beste veden får man hvis treet felles, sages og kløyves før 1.mai. Husk å tilpasse lengden på veden til brennkammeret. Vi anbefaler en diameter på 6-10 cm og ca. 6 mm kortere enn brennkammeret, slik at det blir plass til luftsirkulasjon. Hvis treets diameter er større, skal veden kløyves. Kløyvd ved tørker raskest.

LAGRING

Den kappede og kløyvde veden skal lagres tørt i 1 til 2 år før den er tilstrekkelig tørr til å brukes til fyring. Veden tørker raskest hvis den stables slik at det kan komme luft igjennom. Det er en god idé å oppbevare veden i romtemperatur et par dager før den brukes. Husk at treet tar opp fuktighet fra luften om høsten og vinteren.

FUKTIGHET

For å unngå miljøproblemer, og for å få best mulig fyringsøkonomi, skal veden være tørr før den brukes som brensel. En stor del av varmen går med til å fordampe vannet hvis veden som brukes, er for fuktig. Vedovnen kommer derfor ikke opp i temperatur og avgir derfor heller ikke varme til rommet. Dette er naturligvis uøkonomisk, i tillegg til at det setter seg sot på glasset, i ovnen og i skorsteinen. Dessuten forurenses miljøet ved fyring med fuktig ved.

- Veden må maksimalt inneholde 20 % fuktighet. Den beste virkningsgraden oppnås ved en fuktighet på 15-18 %.
- En enkel måte å kontrollere fuktigheten til veden på, er å slå vedkubbene mot hverandre. Hvis veden er fuktig, høres en stump lyd.

DET ER HELT FORBUDT Å FYRE MED!

MERK: Det er helt forbudt å fyre med malt, trykkimpregnert og limt tre eller drivtømmer fra havet.

MERK: Det må heller ikke fyres med sponplater, plast eller behandlet papir. Innholdet i disse materialene er skadelige både for mennesker, miljø, vedovn og skorstein.

Kort og godt: Fyr bare med ordentlig ved.

TREETS VARMEVERDI

Varmeverdien i treet er forskjellig i forskjellige tresorter. Det vil si at hvis du må bruke mer av noen tresorter enn andre for å oppnå den samme varmemengden. I vår fyringsanvisning har vi tatt utgangspunkt i bøk, som har meget høy varmeverdi og er det treslaget som er lettest å få tak i (Danmark). Ved fyring med eik eller bøk skal du være oppmerksom på at disse treslagene har høyere varmeverdi enn f.eks. bjørk. Legg derfor i mindre ved, slik at du ikke risikerer å skade vedovnen.

Treslag	kg tørt tre/m3	I forhold til bøk
Hvitbøk	640	110%
Bøk/eik	580	100%
Ask	570	98%
Lønn	540	93%
Bjørk	510	88%
Bergfuru	480	83%
Gran	390	67%
Poppel	380	65%

VEDLIKEHOLD

FEIING AV SKORSTEINEN OG RENSING AV OVNEN

Europeiske, nasjonale og lokale regler for feiing av skorstein må overholdes. Vi anbefaler å la feieren rense ovnen samtidig som skorsteinen feies.

Før vedovnen kan renses og røykrør og skorstein kan feies, må hvelvet tas ut. (Se punktet "Fjerning av hvelv").

MERK: Alt vedlikeholds- og reparasjonsarbeid bør utføres på kald ovn.

KONTROLL AV VEDOVN

Scan A/S anbefaler at man selv kontrollerer vedovnen grundig etter utført feiing/rengjøring. Kontroller alle synlige overflater med tanke på revner. Kontroller også at alle sammenføyningene er tette og at pakningene ligger riktig. Slitte eller deformerte pakninger bør skiftes.

SERVICEKONTROLL

Vi anbefaler at vedovnen gjennomgår en grundig servicekontroll minst annethvert år. Kontrollen skal utføres av en kvalifisert montør. Det må kun brukes originale reservedeler.
Kontrollen omfatter følgende:

- Hengsler smøres med kobberfett
- Pakninger kontrolleres. Skiftes ut hvis de ikke er hele og myke.
- Bunnen i brennkammeret og risten kontrolleres
- Varmeisolerende materialer kontrolleres

BRENNKAMMERBEKLEDNING

Bekledningen i brennkammeret kan få små sprekker på grunn av fuktighet eller kraftig oppvarming/avkjøling. Disse sprekkene har ingen betydning for vedovnens effekt eller holdbarhet. Hvis imidlertid bekledningen begynner å smuldre opp og falle ut, skal den skiftes.

Brennkammerkledning omfattes ikke av reklamasjonsretten.

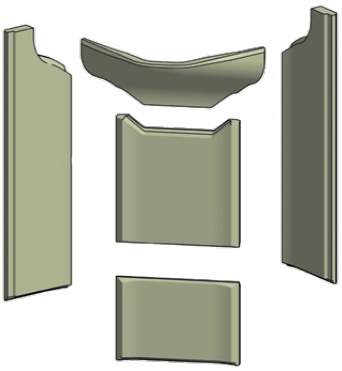

Brennkammerbekledning

TETNING

Alle vedovnene har tetningslister av keramisk materiale montert på peis, dør og/eller glass. Disse listene slites ved bruk og skal skiftes etter behov.

Tetningslister omfattes ikke av reklamasjonsretten.

LAKKERT OVERFLATE

Vedovnen rengjøres ved å tørke av den med en tørr klut som ikke loer. Hvis det skulle oppstå skader på lakken, kan reparasjonslakk i sprayform kjøpes hos Scan-forhandlerne. Ettersom det kan være nyanseforskjeller, anbefales det å spraye en større flate med en naturlig avgrensning. Best resultat oppnås når vedovnen er så varm at man akkurat kan holde hånden på den.

MERK: Sørg for å lufte godt ut etter påføring av spraymaling.

RENGJØRING AV GLASS

Våre vedovner er konstruert for å holde glasset optimalt rent for sotbelegg som er vanskelige å fjerne. Dette skjer best ved tilførsel av rikelig med forbrenningsluft. Det er også svært viktig at veden er tørr, og at skorsteinen er riktig dimensjonert. Selv om fyringen skjer i henhold til våre instrukser, kan det oppstå et lett sotbelegg på glasset. Deretter fjernes sotbelegget lett ved å tørke av med en tørr klut og deretter tørke med glassrens. Spesiell glassrens kan kjøpes hos Scan-forhandlerne.

- Glassrens må ikke komme på pakningene, da det kan misfarve glasset permanent ved forbrenning.
- Vær også varsom med, at glassrens ikke kommer i forbindelse med de lakkerte overflater, da lakken kan ta skade.

FJERNING AV HVELV OG HVELVENHET

Vær veldig forsiktig når du tar hvelvet ut av vedovnen.

Når du har tatt ut hvelvet, kan du ta ut hvelvenheten.

Løft hvelvenheten litt opp og vipp den lett bakover så den kommer fri fra hullet **(1)**. Trekk deretter enheten langsomt ned til den går fri av de bakerste skinnene **(2)**.

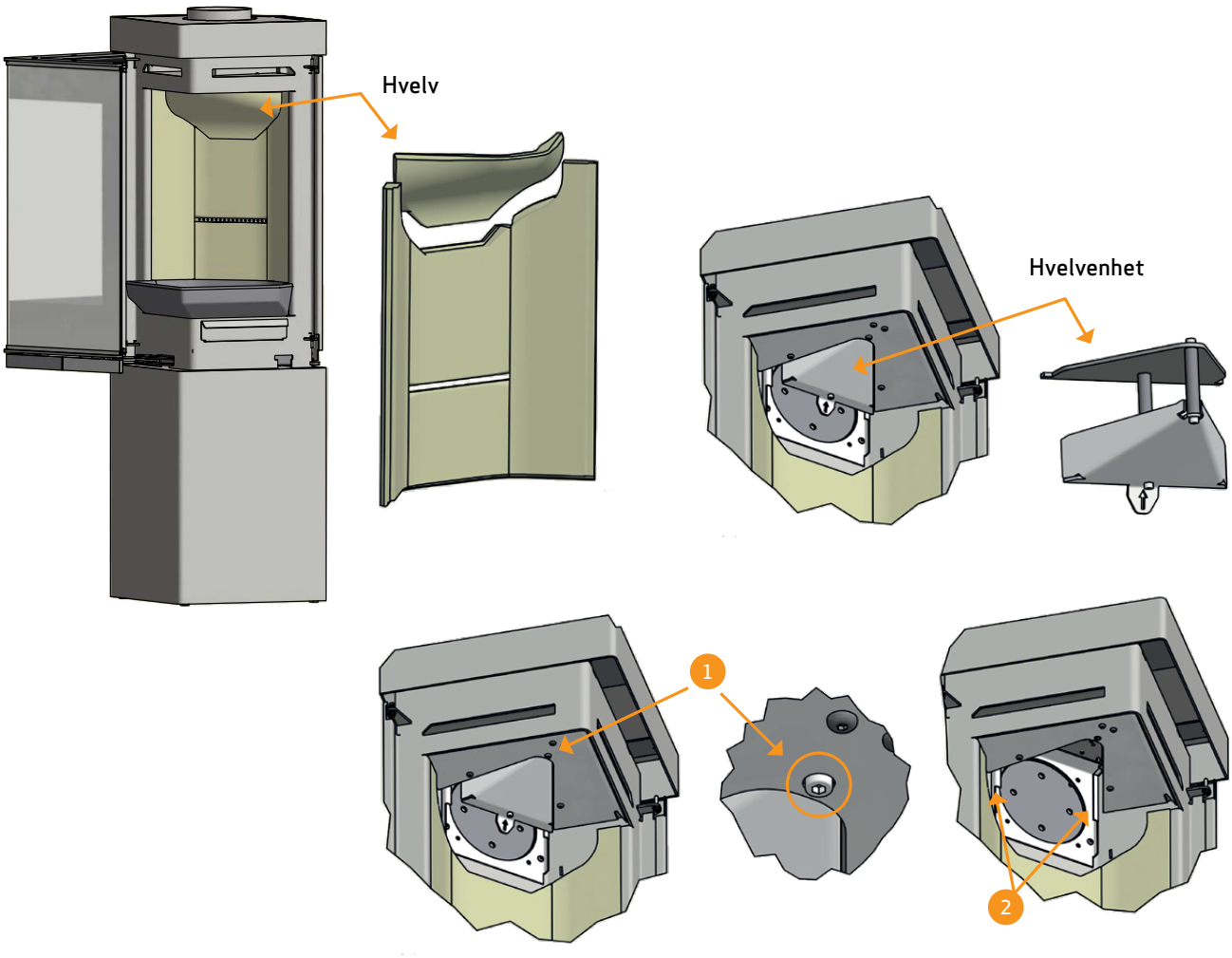

HÅNDTERING AV OVNSDELER

Stål / støpejern	Leveres til gjenvinning.
Glass	Leveres til keramisk avfall.
Brennplater	Vermikulitt eller chamotte er ikke resirkulerbare. Leveres til avfallshåndtering.
Hvelv	Vermikulitt eller chamotte er ikke resirkulerbare. Leveres til avfallshåndtering.
Pakninger/tettningssnorer	Avfallshåndtering.

FEILSØKING

RØYKUTSLAG

- Fuktig tre
- Skorsteinen er feildimensjonert til vedovnen
- Har skorsteinen riktig høyde i forhold til omgivelsene?
- Døren åpnes før et lag med glør er brent langt nok ned
- Dårlig trekk i skorsteinen
- Kontroller om røykrør/skorstein er tilstoppet
- Undertrykk i rommet
- Ved bakuttak: kontroller at røykrøret ikke blokkerer for avtrekk i skorsteinen

VEDEN BRENNER FOR RASKT

- Luftventilene er feilinnstilt
- Dårlig brensel (avfallstre osv.)
- Hvelv er feilplassert eller mangler
- For høyt skorsteinstrekk

SOTDANNELSE PÅ GLASS

- Feil innstilling av sekundærluft
- Fuktig ved
- Dårlig brensel (avfallstre osv.)
- Undertrykk i rommet
- For mye primærluft
- For store vedkubber ved opptenning
- For lavt skorsteinstrekk

HVIT SKYGGE PÅ GLASSET

- Overfyring
- For mye primærluft

KRAFTIG SOTBELEGG I SKORSTEIN

- Dårlig forbrenning (tilfør mer luft)
- Fuktig ved

VEDOVNENS OVERFLATE BLIR GRÅ

- Overfyring (se "Fyringsinstruksjonene")

VEDOVNEN GIR INGEN VARME

- Fuktig ved
- Dårlig ved med lav varmeverdi
- For lite ved
- Hvelv sitter ikke riktig

VEDOVNEN LUKTER

- De første gangene du fyrer i vedovnen, herdes lakken, og dette kan medføre lukt. Åpne et vindu eller en dør for utlufting, og sørg for å fyre slik at vedovnen blir ordentlig varm, slik at du unngår sjenerende lukt senere.
- Under oppvarming og nedkjøling kan vedovnen gi fra seg noen såkalte "klikkelyder". Dette skyldes de store temperaturforskjellene materialet utsettes for og er ikke en feil på produktet.

REKLAMASJONSRETT

Alle Scan-produkter for vedfyring er produsert av førsteklasses materialer og er underlagt en grundig kvalitetskontroll før de forlater fabrikken. Hvis det likevel skulle forekomme fabrikasjonsfeil eller mangler, gir vi en reklamasjonsrett på 5 år.

Produksjonsregistreringsnummeret på vedovnen må alltid opplyses ved kontakt med oss eller Scan-forhandlerne i forbindelse med slike henvendelser.

Reklamasjonsretten omfatter alle deler som etter Scan A/S' vurdering skal erstattes eller repareres på grunn av fabrikasjons- eller konstruksjonsfeil.

Reklamasjonsretten gis til den første kjøperen av produktet og kan ikke overføres (unntatt ved mellomsalg).

Reklamasjonsretten omfatter kun skader som har oppstått på grunn av produksjons- eller konstruksjonsfeil.

FØLGENDE DELER OMFATTES IKKE AV REKLAMASJONSRETTEN

- Slitedeler, f.eks. brennkammerstein, hvelv, rysterist, glass, kakler og tetningslister (unntatt skader som kan fastslås ved leveringen).
- Mangler som oppstår på grunn av ytre kjemisk eller fysisk påvirkning under transporten, på lageret, under monteringen og senere.
- Sotbelegg som oppstår på grunn av dårlig skorsteinstrekk, fuktig ved eller feilbruk.
- Omkostninger vedr. ekstra varmeutgifter i forbindelse med reparasjon.
- Transportkostnader.
- Kostnader i forbindelse med oppstilling og nedtaking av vedovnen.

REKLAMASJONSRETTEN BORTFALLER

- Ved mangelfull montering (montøren er alene ansvarlig for å respektere og overholde de til enhver tid gjeldende lover og andre bestemmelser fra myndighetene samt monterings- og bruksanvisningen for vedovnen og ovnens tilbehør, som medfølger ved levering).
- Ved feil betjening og bruk av brensel som ikke er tillatt, eller bruk av ikke-originale reservedeler (se denne monterings- og bruksanvisningen).
- Hvis vedovnens produktregistreringsnummer er fjernet eller skadet.
- Ved reparasjoner som ikke er utført i henhold til våre anvisninger eller anvisninger fra en autorisert Scan-forhandler.
- Ved enhver endring av Scan-produktets eller produkttilbehørets opprinnelige tilstand.
- Reklamasjonsretten gjelder kun for landet som Scan-produktet opprinnelig ble levert til.

Bruk bare originale reservedeler eller deler som er anbefalt av produsenten.

EGNE NOTATER

Produktregistreringsnummer

Oppgi dette nummeret ved all henvendelse.