Scan 41-serien

Til lykke med din nye Scan vedovn

Du har valgt et produkt fra en av Europas ledende produsenter av vedovner, og vi er overbevist om at du vil få stor glede av produktet.

For å få størst mulig nytte av ovnen, er det viktig at du følger våre råd og anvisninger.

Les denne monterings- og bruksanvisningen nøye før du begynner med monteringen.

Produktregistreringsnummer

Oppgi dette nummeret ved al henvendelse.

Innhold

Tekniske data 3
- Installasjon
- Sikkerhet
- Tekniske mål og data
- Målskisse
- Typeskilt
- Produktregistreringsnummer
- Ekstra tilbehør
- Løse deler

Montering 8
- Fjerning av emballasje
- Håndtering av emballasje
- Plassering av vedovn
- Møbleringsavstand
- Avstand til brennbart materiale, vist med isoleret røykrør
- Avstand til brennbart materiale, vist med uisoleret røykrør
- Avstand til brannmur
- Høydejustering av vedovn
- Bærende underlag
- Gulvplate
- Eksisterende skorstein og elementskorstein
- Tilkobling mellom vedovn og stålskorstein
- Krav til skorstein
- Tilkobling med 90° knerør
- Røykstuss topputtak
- Røykstuss bakutgang
- Friskluftilførsel
- Lukket forbrenningssystem
- Indikator til regulering av lufttilførsel

Bruksanvisning 17
- CB-teknik
- Primærluft
- Sekundærluft
- Hvelv
- Askeskuff

Fyringsinstruksjon 18
- Opptenning
- Håndtering af brændsel

Vedlikehold 20

Feilsøking 22

Installasjon

Huseieren er selv ansvarlig for at installasjon og montering skjer i overensstemmelse med nasjonale og lokale byggeforskrifter samt opplysninger i denne monterings- og bruksanvisningen.

Installasjon av et nytt ildsted skal meldes til de lokale bygningsmyndigheter. Man er dessuten forpliktet til å få installasjonen inspisert og godkjent av det lokale feiervesenet.

For å sikre optimal funksjon og sikkerhet ved installasjonen anbefaler vi at installasjonen utføres av en profesjonell montør. Scan-forhandleren kan anbefale eller henvise til en montør i ditt område. Du finner informasjon om Scan-forhandlerne på www.scan.dk.

Sikkerhet

Eventuelle endringer på produktet foretatt av forhandleren, montøren eller brukeren, kan medføre at produktet og sikkerhetsfunksjonene ikke fungerer som de skal. Det samme gjelder montering av tilbehør eller ekstrautstyr som ikke er levert av Scan A/S. Dette kan også skje dersom deler som er nødvendige for vedovnens funksjon og sikkerhet, avmonteres eller fjernes.

Scan 41-1

Scan 41-2

Tekniske mål og data

Materiale: .....stålplate, støpejern, galvanisert plate , vermiculite

Overflatebehandling: ..... Senotherm

Maks. trelengde: ..... 30 cm

Vekt Scan 41-1 og Scan 41-2: ..... ca. 119 kg

Røykstuss innv. diameter: ..... 144 mm

Røykstuss utv. diameter: ..... 148 mm

Godkjennelsestype: ..... Intermitterende

* Med intermitterende forbrenning menes her normal bruk av en vedovn. Det vil si at hver oppfyring brennes ned til glør før man fyrer opp på nytt.

Scan 41 - Serien er produsert i overensstemmelse med produktets type-godkjennelse, der produktets monterings- og bruksanvisning inngår.

DoP deklarasjon finnes på www.scan.dk.

Afprøvet ifølge EN 13240

Scan 41-1	Tekniske data	Enhet
CO-utslipp ved 13% O_2	0,08	%
CO-utslipp ved 13% O_2	975	mg/Nm^3
Støv @ 13% O_2	< 20	mg/Nm^3
No_x @ 13% O_2	104	mg/Nm^3
Virkningsgrad	82	%
Energieffektivitetsindeks	110	
Energieffektivitetsklasse	A+	
Nominell ytelse	6	kW
Skorstenstemperatur EN 13240	221	°C
Temperatur i røykstuss	300	°C
Røykmengde	5	g/sek
Undertrykk EN 13240	12	Pa
Anbefalt undertrykk i røykstuss	15 - 18	Pa
Forbrenningsluftbehov	13,3	Nm^3/h
Brensel		Tre
Brenselforbruk	2	kg/h
Innfyringsmengde	1,5	kg

Scan 41-2	Tekniske data	Enhet
CO-utslipp ved 13% O_2	0,1	%
CO-utslipp ved 13% O_2	1221	mg/Nm^3
Støv @ 13% O_2	< 20	mg/Nm^3
No_x @ 13% O_2	117	mg/Nm^3
Virkningsgrad	79	%
Energieffektivitetsindeks	106	
Energieffektivitetsklasse	A	
Nominell ytelse	6	kW
Skorstenstemperatur EN 13240	240	°C
Temperatur i røykstuss	305	°C
Røykmengde	6	g/sek
Undertrykk EN 13240	12	Pa
Anbefalt undertrykk i røykstuss	15 - 18	Pa
Forbrenningsluftbehov	12,5	Nm^3/h
Brensel		Tre
Brenselforbruk	2	kg/h
Innfyringsmengde	1,5	kg

Målskisse Scan 41-serien

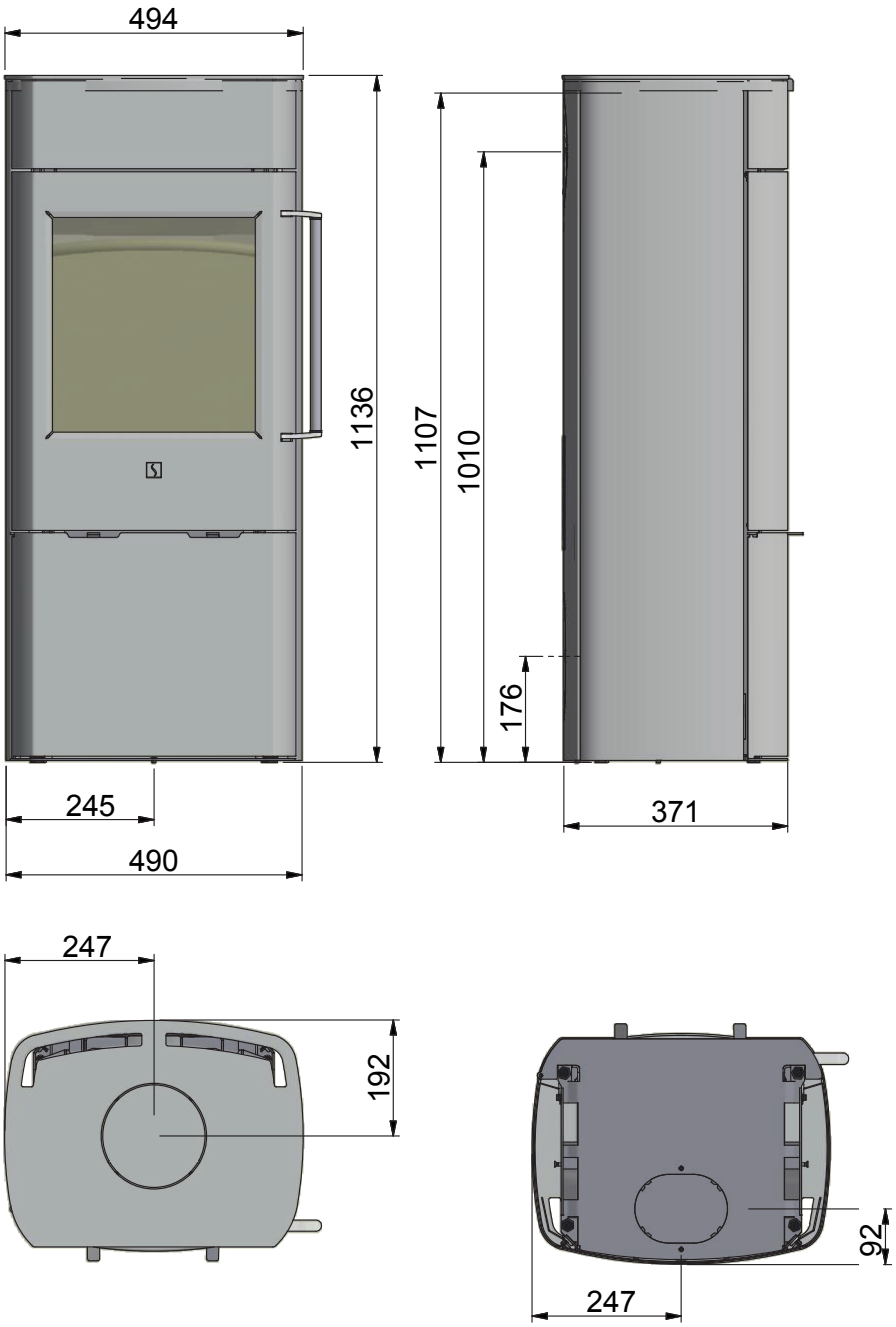

Typeskilt

Alle Scan-vedovner er utstyrt med et typeskilt som angir kontrollstandarder og avstand til brennbart materiale.
Typeskiltet er plassert på baksiden av vedovnen.

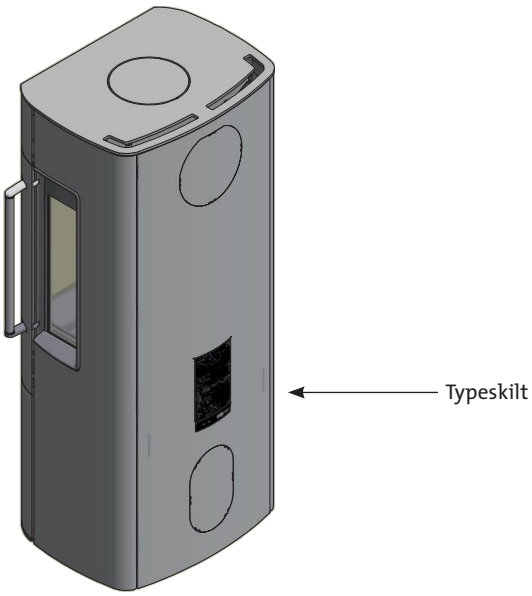

Scan 41-1 (uten sideglass)

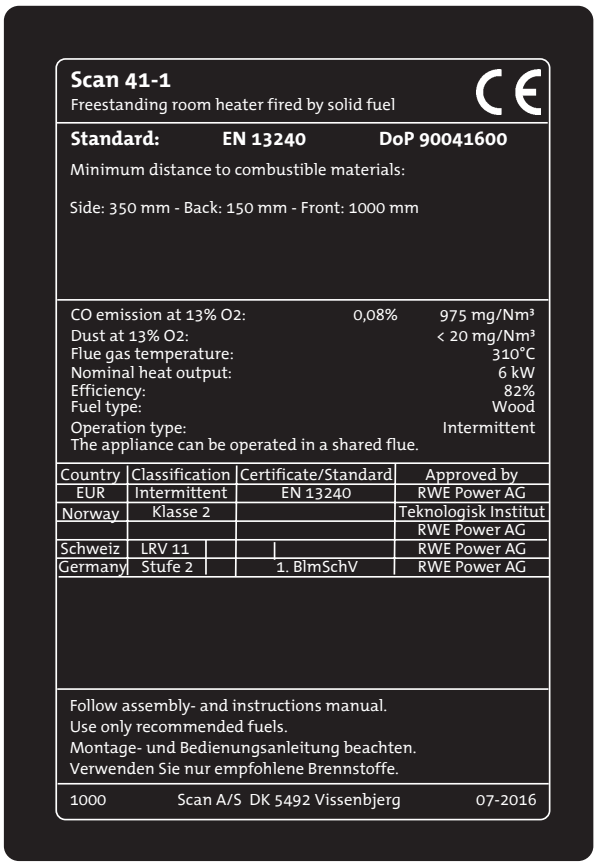

Scan 41-1
Freestanding room heater fired by solid fuel

Standard: EN 13240 DoP 90041600

Minimum distance to combustible materials:

Side: 350 mm - Back: 150 mm - Front: 1000 mm

CO emission at 13% O2:	0,08%	975 mg/Nm³
Dust at 13% O2:		< 20 mg/Nm³
Flue gas temperature:		310°C
Nominal heat output:		6 kW
Efficiency:		82%
Fuel type:		Wood
Operation type:		Intermittent

The appliance can be operated in a shared flue.

Country	Classification	Certificate/Standard	Approved by
EUR	Intermittent	EN 13240	RWE Power AG
Norway	Klasse 2		Teknologisk Institut
			RWE Power AG
Schweiz	LRV 11		RWE Power AG
Germany	Stufe 2	1. BImSchV	RWE Power AG

Follow assembly- and instructions manual.
Use only recommended fuels.
Montage- und Bedienungsanleitung beachten.
Verwenden Sie nur empfohlene Brennstoffe.

1000 Scan A/S DK 5492 Vissenbjerg 07-2016

Scan 41-2 (med sideglass)

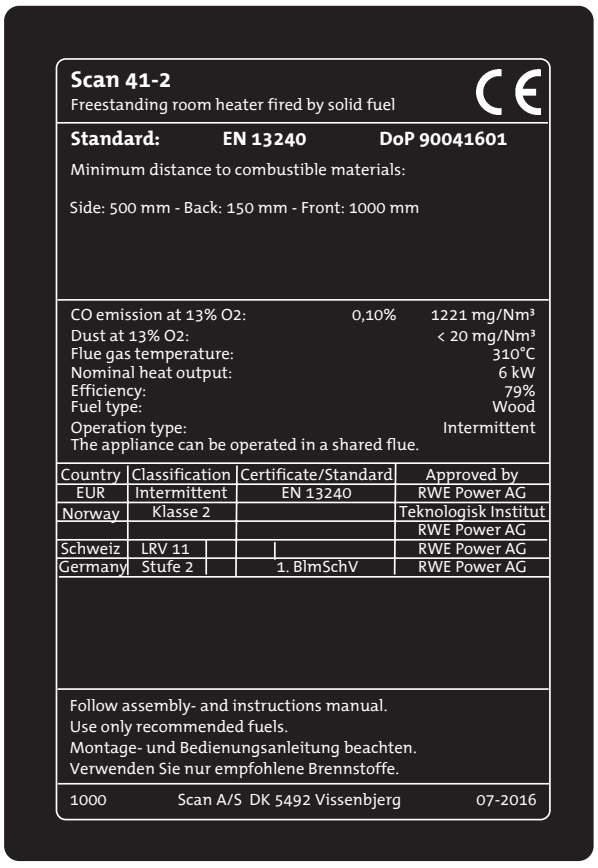

Scan 41-2
Freestanding room heater fired by solid fuel

Standard: EN 13240 DoP 90041601

Minimum distance to combustible materials:

Side: 500 mm - Back: 150 mm - Front: 1000 mm

CO emission at 13% O2:	0,10%	1221 mg/Nm³
Dust at 13% O2:		< 20 mg/Nm³
Flue gas temperature:		310°C
Nominal heat output:		6 kW
Efficiency:		79%
Fuel type:		Wood
Operation type:		Intermittent

The appliance can be operated in a shared flue.

Country	Classification	Certificate/Standard	Approved by
EUR	Intermittent	EN 13240	RWE Power AG
Norway	Klasse 2		Teknologisk Institut
			RWE Power AG
Schweiz	LRV 11		RWE Power AG
Germany	Stufe 2	1. BImSchV	RWE Power AG

Follow assembly- and instructions manual.
Use only recommended fuels.
Montage- und Bedienungsanleitung beachten.
Verwenden Sie nur empfohlene Brennstoffe.

1000 Scan A/S DK 5492 Vissenbjerg 07-2016

Produktregistreringsnummer

Alle Scan-vedovner er utstyrt med et produktregistreringsnummer

Produktregistreringsnummeret er plassert på baksiden av vedovnen.

Noter ned nummeret i fronten da du må oppgi dette nummeret ved henvendelse til forhandler eller Scan A/S.

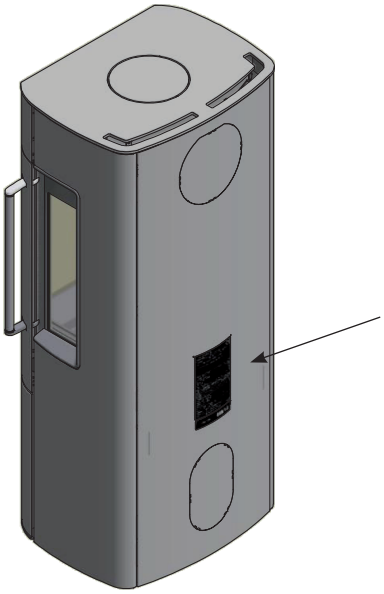

Ekstra tilbehør

- Liten formgulvplate i glass eller stål.
- Stor formgulvplate i glass eller stål

Løse deler

Diverse løse deler finnes i bunnen av peisen.

Scan 41 – alle typer:

- 4 skruer til montering av røykstuss
- Pakning for røykstuss
- Hanske

Fjerning av emballasje

Kontroller at vedovnen er uten skader før du starter installeringen.

Scan 41 - Serien leveres fastspent på trepalle. De to skruene i brenselmagasinet demonteres som vist under, og vedovnen kan deretter løftes av pallen.

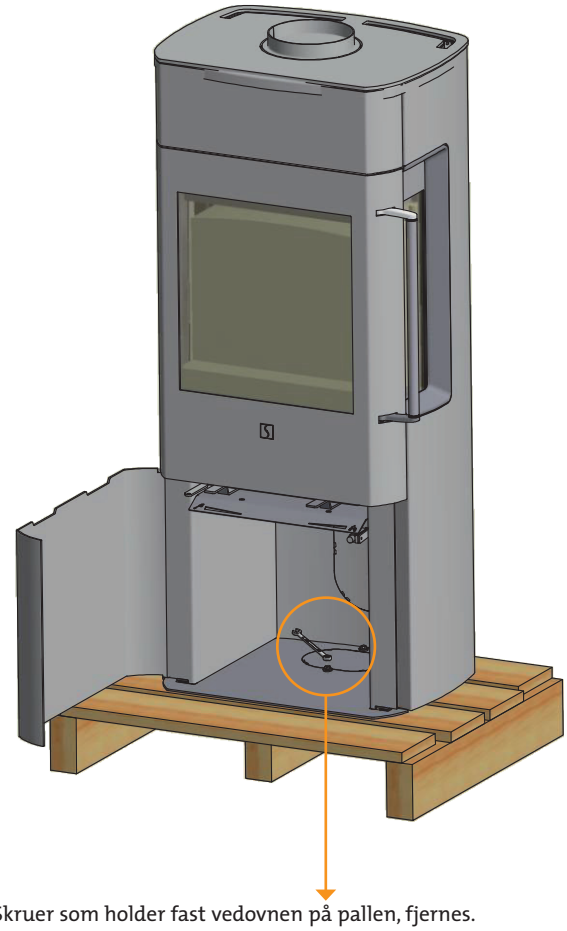

Skruer som holder fast vedovnen på pallen, fjernes.

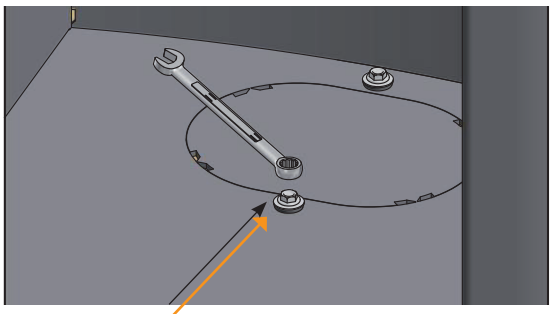

Skruer som skal skrus ut

Plastpropper fra servicepakken monteres i transportsikringshullene

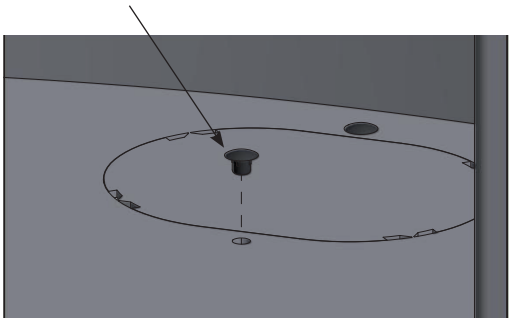

Fjern transportbeskyttelsen mellom hvelvene før vedovnen tas i bruk.

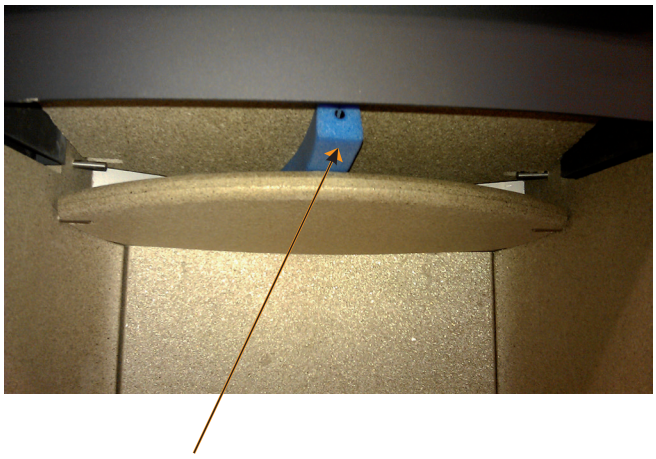

Transportbeskyttelse for hvelv

Den øverste hvelv legges på plass i stiftene.

Stift for hvelv

Håndtering av emballasje

Scan ovner kan leveres med følgende emballasje:

Tre emballasje:
Tre emballasje er resirkulerbar og vil etter bruk kunne bli brent som et CO_2 nøytralt produkt, eller leveres til gjenvinning.

Isoportopp:
Leveres til gjenvinning eller avfallshåndtering.

Skum:
Leveres til gjenvinning eller avfallshåndtering.

Plastposer:
Leveres til gjenvinning eller avfallshåndtering.

Plastfolie / plast:
Leveres til gjenvinning eller avfallshåndtering.

Oppstilling:

Plassering av vedovn

Vedovnen skal plasseres slik at det er mulig å rengjøre ovnen, røykrøret og skorsteinsløpet.

Møbleringsavstand: 1000 mm

Ta også hensyn til om møbler og annet vil bli tørket ut av å stå nær ovnen.

Nasjonale og lokale bestemmelser skal overholdes med hensyn til sikkerhetsavstand for vedovn.

Dersom vedovnen kobles til en stålskorstein, skal også sikkerhetskravene for skorsteinen overholdes.

Avstand til brennbart materiale, vist med isoleret røykrør

Disse avstande forutsetter at det anvendes isolert røykrør helt ned til vedovnen med minimum 30 mm isolasjon.

Scan 41-1 (uten sideglass)

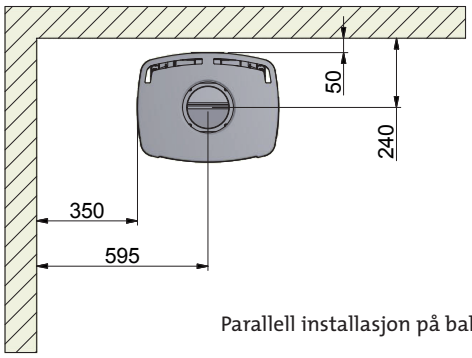

Parallell installasjon på bakvegg

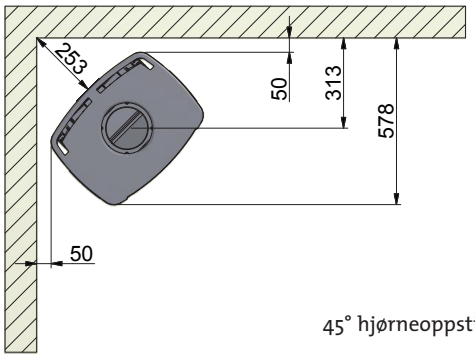

45° hjørneoppstilling

Scan 41-2 (med sideglass)

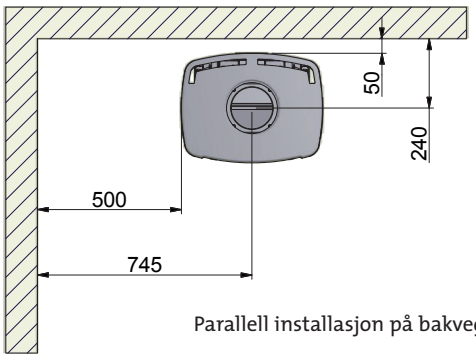

Parallell installasjon på bakvegg

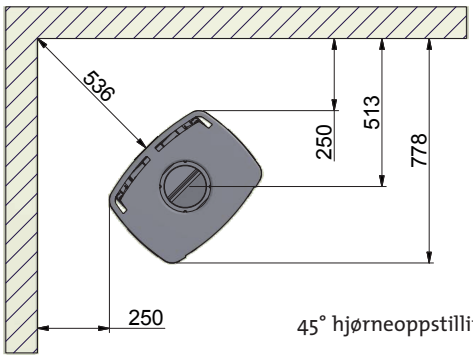

45° hjørneoppstilling

Avstand til brennbart materiale, vist med uisoleret røykrør

Scan 41-1 (uten sideglass)

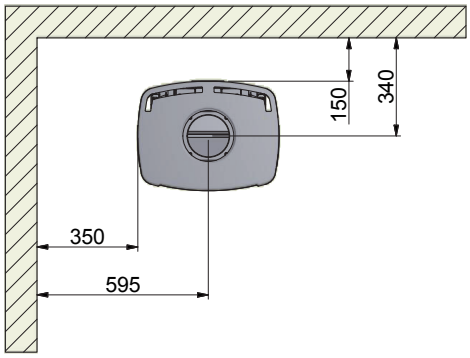

Parallel installation på bagvæg

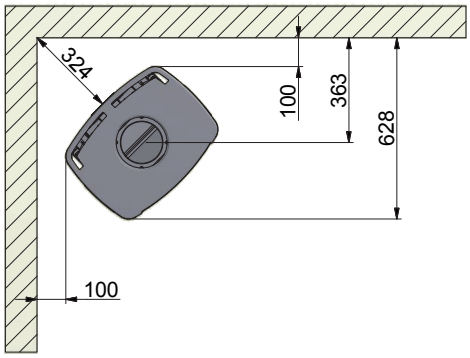

45° hjørneopstilling

Scan 41-2 (med sideglass)

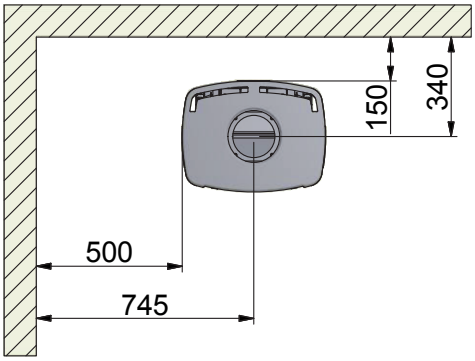

Parallel installation på bagvæg

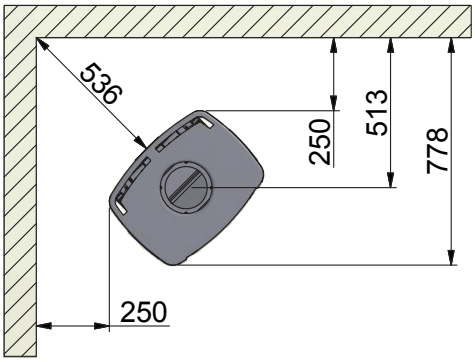

45° hjørneopstilling

Avstand til brannmur

110 mm murstein eller et annet materiale med tilsvarende isolasjonsevne.

Disse avstande forutsetter at det anvendes isolert røykrør helt ned til vedovnen med minimum 30 mm isolasjon.

Hvis det brukes uisolert røykrør / uisolert startseksjon skal reglerne i BBE / Håndbok i piper og ildsteder følges.

Scan 41-1 (uten sideglass)

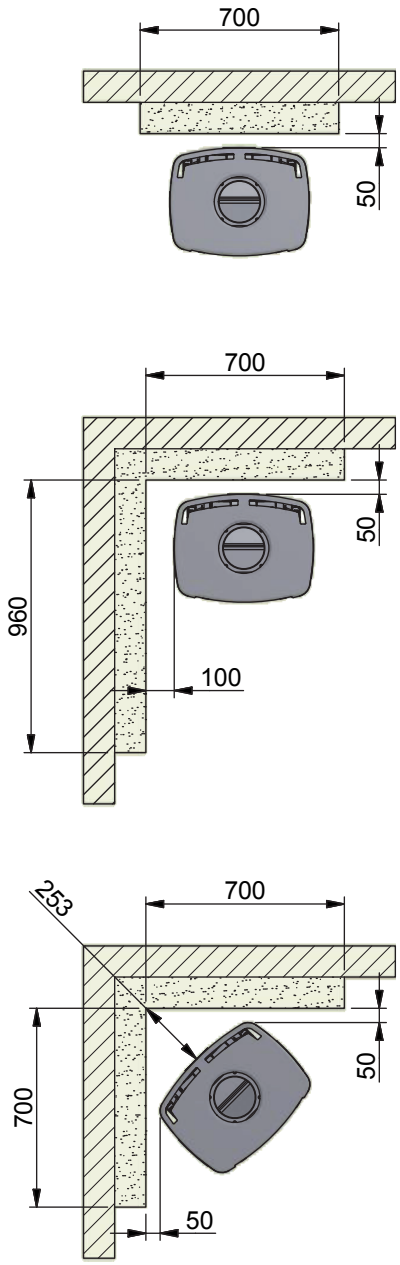

Scan 41-2 (med sideglass)

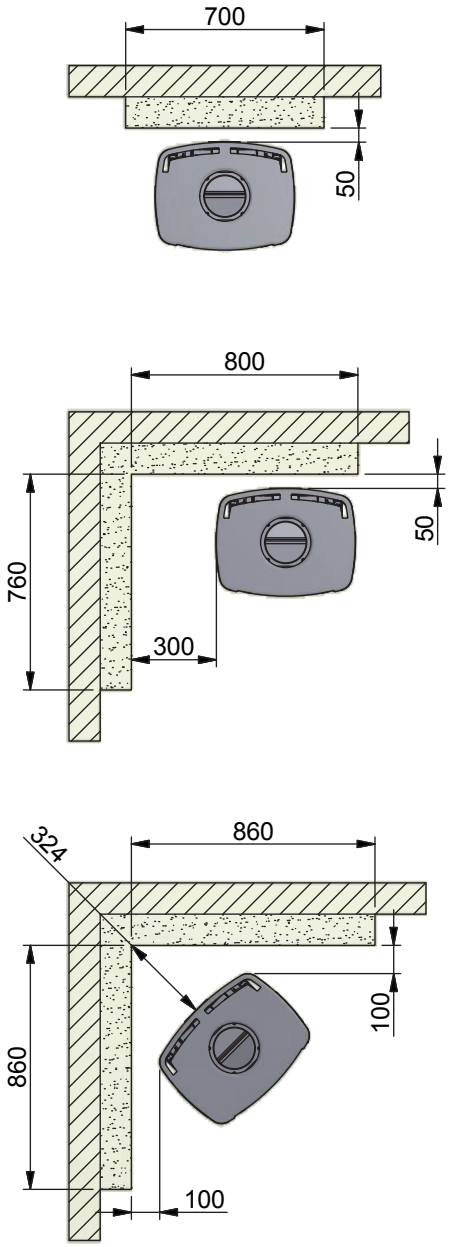

Brennbart materiale

Brannmur

Brennbart materiale

Brannmur

Høydejustering av vedovn

Scan 41 - Serien er utstyrt med fire justeringsskruer under vedovnen. Justeringsskruene brukes til å få ovnen til å stå i vater.

Vedovnen vippes og justeringsskruene stilles. Se illustrasjonen nedenfor.

Hvis det skal brukes formgulvplate, må ovnen justeres opp, slik at platen kan skyves inn under fronten på vedovnen.

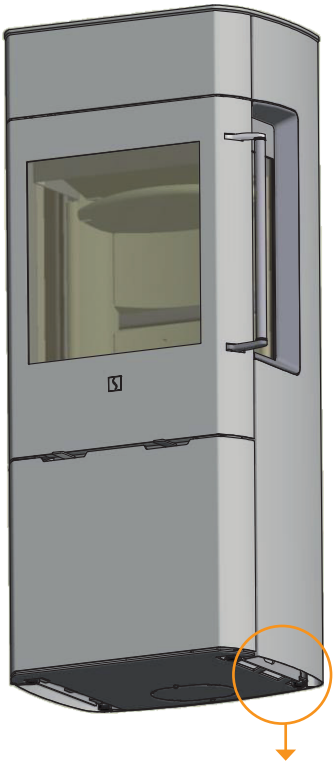

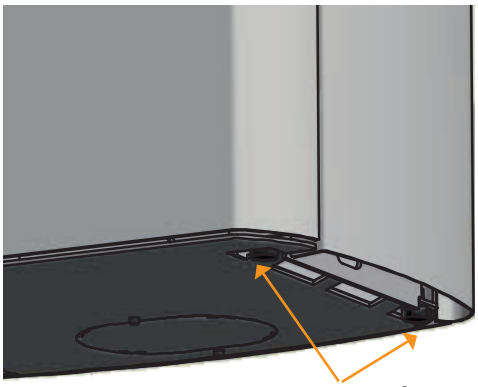

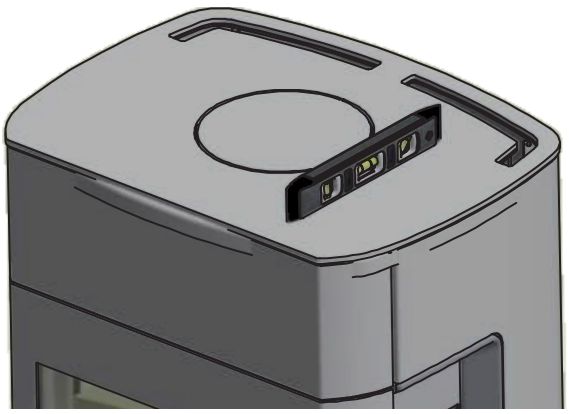

Bærende underlag

Hele produktsortimentet vårt regnes som lette ildsteder og krever normalt ingen forsterkning av bjelkelaget, men kan plasseres på vanlig bjelkelag/gulv.

Man bør naturligvis forsikre seg om at underlaget kan bære vekten på ovnen og eventuelt stålskorsteinen.

Gulvplate

Hvis oppstillingen av ovnen skjer på brennbart gulv, må nasjonale- og lokale byggeforskrifter med hensyn til størrelsen på ikke brennbart underlag som skal dekke gulvet rundt ovnen, overholdes. Rådfør deg med den lokale Scan-forhandleren om gjeldende forskrifter vedrørende brennbare materialer rundt ovnen.

Gulvplatens funksjon er å beskytte gulv og brennbart materiale mot eventuelle gløer.
En gulvplate skal være av stål eller glass, men ovnen kan også stå på klinker, naturstein eller lignende.

Denne Scan-vedovnen har integrert plate i bunnen, som gjør at den kan stå direkte på brennbart materiale uten annen beskyttelse under ovnen.

Liten formgulvplate i glass eller stål

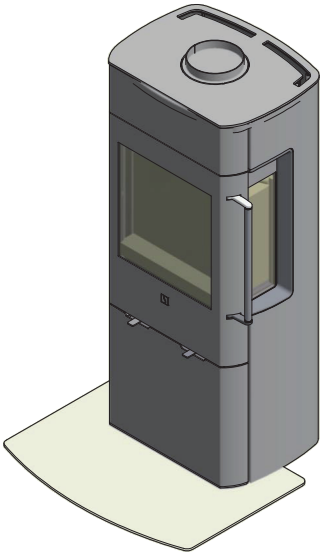

Stor formgulvplate i glass eller stål

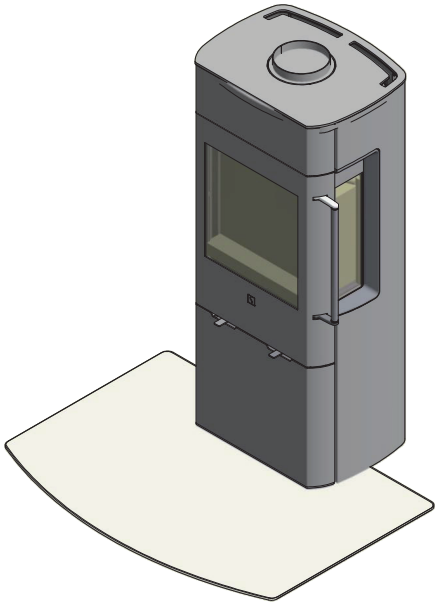

Eksisterende skorstein og elementskorstein

Hvis det planlegges å installere ovnen på en eksisterende skorstein, anbefaler vi at du rådfører deg med en godkjent Scan-forhandler eller den lokale feieren. Da kan du også få råd om eventuell renovering av skorsteinen.

Ved montering av elementskorstein må veiledningen fra produsenten vedrørende montering for den aktuelle skorsteinstypen følges.

Tilkobling mellom vedovn og stålskorstein

Scan-forhandleren eller den lokale feieren kan gi råd om valg av fabrikat og dimensjon på stålskorstein (vi anbefaler bruk av JØTUL stålskorstein). Dermed er man sikret at den passer til vedovnen. Vi anbefaler at skorsteinens lengde regnet fra innsatsens topp ikke bør være kortere enn 3,5 meter. Spesielle vær- eller installasjonsforhold kan kreve en annen lengde.

Valg av feil lengde eller diameter på stålskorsteinen kan føre til dårlig funksjon.

Følg anvisningene fra leverandøren av stålskorsteinen nøye.

Krav til skorstein

Skorsteinen skal som minimum være 148 mm i innv. diameter og være merket med T400 og G for sotbranntest.

Tilkobling med 90° knerør

Hvis du velger å tilkoble Scan 41 med et knerør, anbefales det å bruke et buet knerør, ettersom det gir bedre trekkforløp.

Hvis vedovnen tilkobles med et knerør med skarp knekk, skal renseluken være i den loddrette delen, slik at den vannrette delen kan renses gjennom denne.

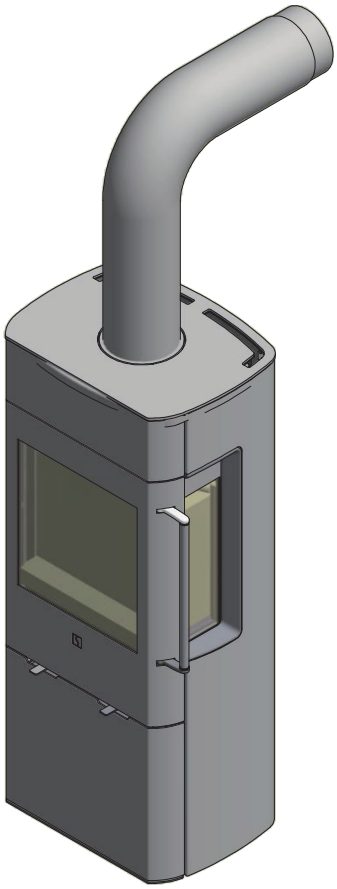

Røykstuss topputtak

Vedovnen er klargjort med topputtak fra produsenten.

Røykstussen er plassert løst i topputtaket på vedovnen.
Pakning til røykstussen og skruer til fastspenning av røykstussen ligger i vedovnen.
Løft topplaten og røykstussen av vedovnen.

Sett pakningen på røykstussen.

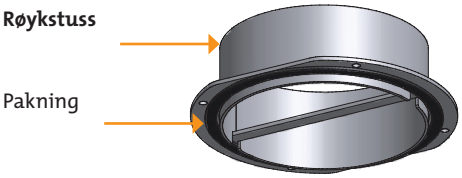

Røykstussen festes med skruer fra askeskuffen og topplaten legges tilbake.

4 skruer M5x10

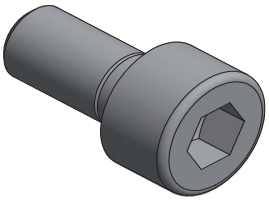

Røykstuss bakutgang

Vedovnen er klargjort med topputtak fra produsenten.

Røykstussen er plassert løst i topputtaket på vedovnen.

Pakning til røykstussen og skruer til fastspenning av røykstussen ligger i askeskuffen i vedovnen.

Løft topplaten og røykstussen av vedovnen.

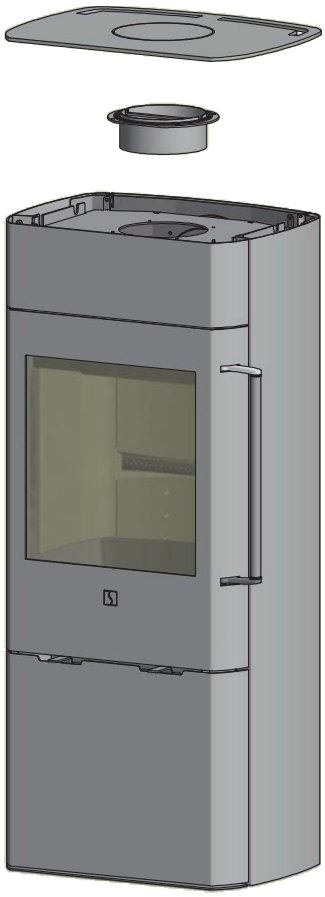

Sett pakningen på røykstussen.

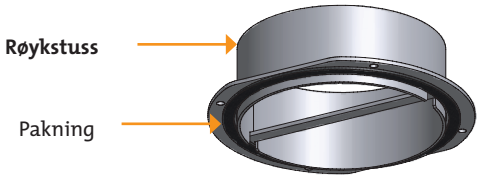

Dekkplaten i bakplaten klippes fri fra festepunktene med en avbitertang.

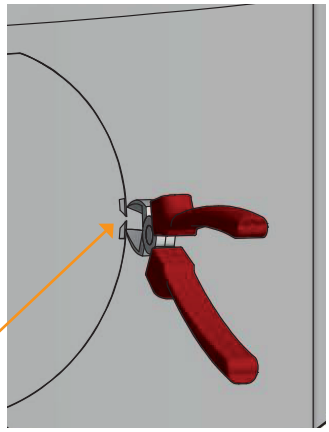

Festepunkt

Løft varmeskjoldet av vedovnen. Deretter klippes dekkplaten fri i festepunktene med en avbitertang og fjernes.

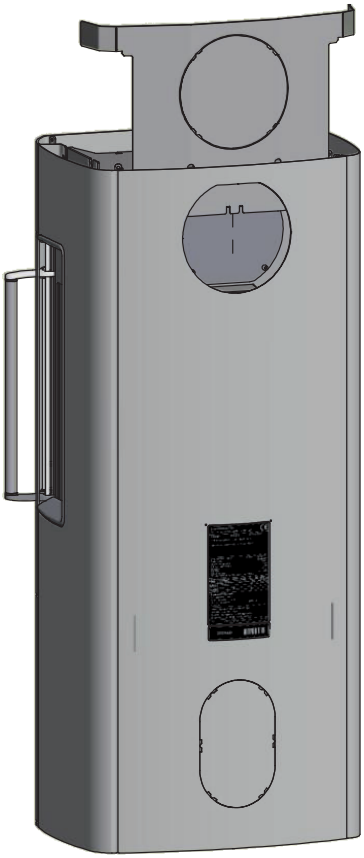

Dekselet demonteres. Dekselet brukes senere som tetning og lokk i toppen av røruttaket.

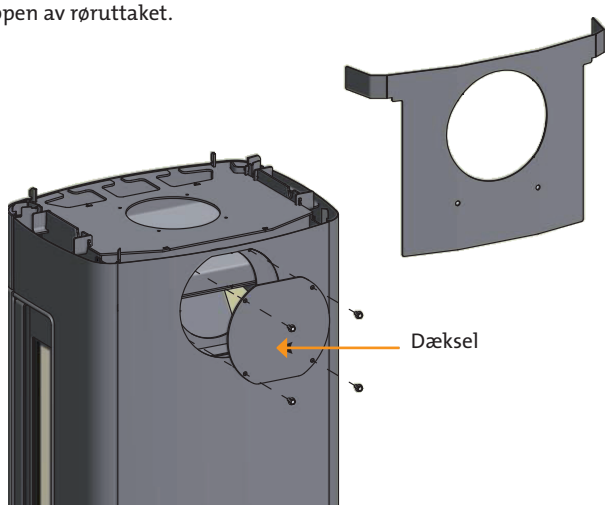

Røykstussen monteres med fire skruer som ligger i askeskuffen i vedovnen. Hekt varmeskjoldet på vedovnen.

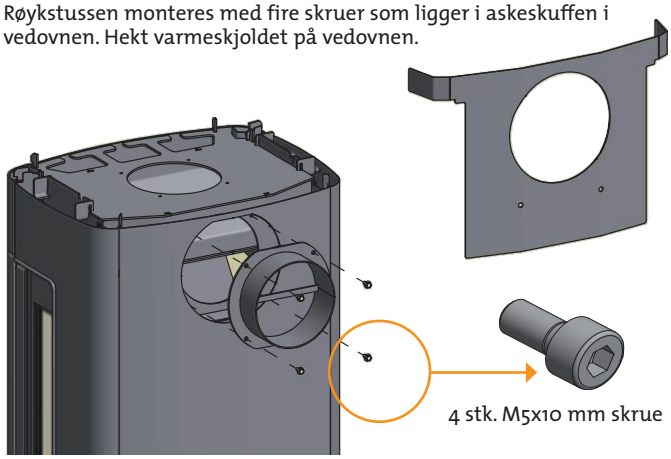

Monter dekselet og spenn det fast. Legg topplaten på plass igjen.

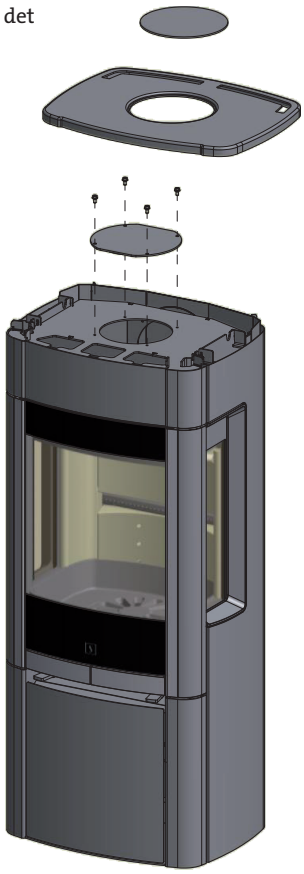

Frisklufttilførsel

I et godt isolert hus må luften som går til forbrenning, erstattes. Dette er spesielt viktig i et hus med mekanisk utlufting. Dette kan skje på flere måter. Det viktigste er at luften tilføres rommet der vedovnen er plassert. Ytterveggventilen skal være plassert så nær vedovnen som mulig og skal kunne lukkes når ovnen ikke er i bruk.

Nasjonale og lokale byggeforskrifter skal følges vedrørende tilkobling av frisklufttilførselen.

Lukket forbrenningssystem

Vedovnens lukkede forbrenningssystem bør brukes hvis man bor i nyoppførte, lufttette boliger. Ekstern forbrenningsluft kobles til gjennom et ventilasjonsrør via vegg eller gulv.

Ventilasjonsrøret skal ikke kunne lukkes med en ventil.

- Minimum Ø 100 mm ventilasjonsrør, maks. lengde: 6 m med maks. ett ledd

Dekkplaten bak på vedovnen eller dekkplaten i bunnen av brenselmagasinet fjernes. Uteluft kobles til stuss under brennkammeret.

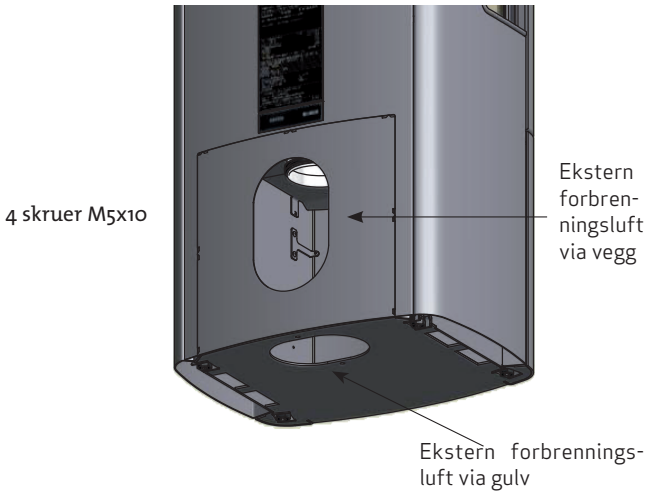

CB-teknikk (Clean Burning)

Vedovnen er utstyrt med CB-teknikk. Luften går gjennom et spesialutviklet kanalsystem som gjør at gassene som frigis under forbrenningsprosessen, forbrennes optimalt. Denne forvarmede luften ledes inn i brennkammeret via de små hullene i brennkammerets bakplate. Luftmengden styres av forbrenningshastigheten og kan derfor ikke reguleres.

Primærluft

Reguleringen for primærluft brukes ved opptenning og for å få ekstra fart på flammene ved påfylling av nytt brensel. Under kontinuerlig fyring med hardt tre som eik og bøk kan primærluften være 0–30 % åpen. Ved fyring med myke treslag som bjørk og furu kan primærluften være lukket.

Indstilling ved normal belastning: 0 - 30%

Sekundærluft

Sekundærluften forvarmes og tilføres ilden indirekte. Sekundærluften skyller dessuten glasset for å hindre sotdannelse. Hvis reguleringen for sekundærluften skrus for langt ned, kan det oppstå sot på glasset. Sekundærluften bestemmer hvor mye varme man får ut av vedovnen.

Indstilling ved normal belastning: 50 - 70%

Hvelv

Hvelvene er plassert i den øverste delen av brennkammeret. Hvelvene bremser røyken og gir den lengre oppholdstid i brennkammeret før den går opp gjennom skorsteinen. Temperaturen på røykgassene senkes fordi de får mer tid til å avgi varme til vedovnen. Ved feiing skal hvelvene fjernes. Se „Vedlikehold av vedovn". Vær oppmerksom på at hvelvene er laget av et porøst keramisk materiale som kan gå i stykker. Vær derfor forsiktig når det utføres arbeid på dem. Hvelvene er slitedeler og omfattes ikke av reklamasjonsretten.

Askeskuff

Åpne glassdøren for å komme til askeskuffen som sitter under ildstedet.
Askeskuffen skal alltid være lukket under fyring.
Askeskuffen må ikke bli overfylt og må derfor tømmes med jevne mellomrom.

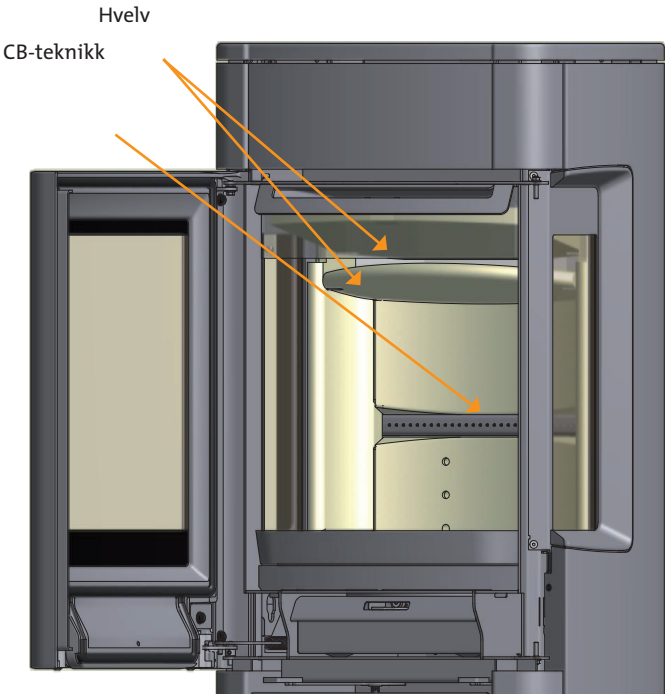

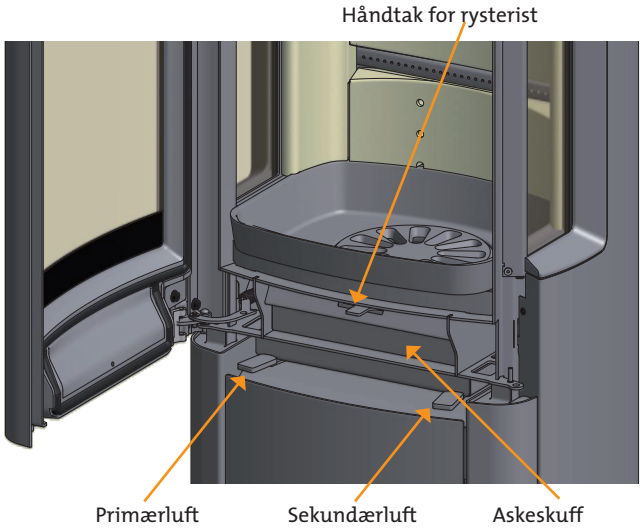

Justering av lufttilførsel
primær og sekundær spjeld

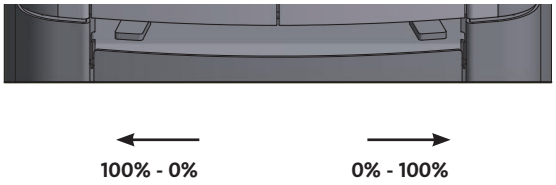

Miljøriktig fyring

Det frarådes å skru reguleringen på ovnen så langt ned at det ikke er klare flammer i treet, noe som vil resultere i dårlig forbrenning og lav virkningsgrad. På grunn av den lave temperaturen i brennkammeret brennes ikke gassene som frigis fra treet, bort. En del av gassene vil kondensere i ovnen og avtrekkssystemet som sot, noe som over tid kan resultere i pipebrann. Den resterende røyken som kommer ut av skorsteinen, forurenser omgivelsene og har en sjenerende lukt.

Opptenning

Vi anbefaler å bruke opptenningsposer eller lignende, som kan kjøpes hos Scan-forhandleren. Ved bruk av disse får du raskere fyr på veden, og forbrenningen blir renere.
Bruk aldri tennvæske!

"Top down"-opptenning

4 vedkubber som er ca. 20 - 23 cm lange og ca. 0,5 – 0,6 kg pr. stk. (bilde 1).

12 - 20 pinner på ca. 20 cm og med samlet vekt på ca. 0,8 - 1,0 kg (bilde 2 - 5).

4 opptenningsposer / blokke (bilde 5).

Legg kubber, pinner og opptenningsposer/-blokker i brennkammeret som vist på bilde 1-5.

Sett reguleringen for primær- og sekundærluften på maks. åpning i 20–30 minutter. Når flammene har fått godt tak i de store vedkubbene, kan primær- og sekundærluften stilles inn på ønsket nivå.

Opptenning ovenfra og ned gir en mer miljøvennlig opptenning og medvirker til å holde glassområdene optimalt rene.

1.

2.

3.

4.

Opptenningsposer/-blokker

5.

Kontinuerlig fyring

Det gjelder å få så høy temperatur i brennkammeret som mulig. Da utnyttes vedovnen og brenselet best mulig, og forbrenningen blir ren. På denne måten unngås sotbelegg på brennkammerstein og glass. Ved fyring skal ikke røyken kunne ses, den skal bare anes som en bevegelse i luften.

Den egentlige fyringen kan begynne når det er et godt lag med glør i vedovnen etter opptenningsfasen. Fyll på med 2-3 vedkubber med vekt på ca. 0,4–0,6 kg og lengde på ca. 25 cm av gangen.

Obs! Det er viktig å få fyr på veden raskt, og det anbefales derfor å skru opp forbrenningsluften. Fyring med for lav temperatur og for lite primærluft kan i verste fall forårsake antennelse av gasser som kan skade vedovnen.

Ved påfylling av ved skal glassdøren åpnes forsiktig, slik at røykutslag unngås. Legg aldri på mer ved så lenge det brenner godt.

Fyring om våren og høsten

Når varmebehovet ikke er så stort i overgangsperioden vår/høst anbefaler vi én „top down"-opptenning.

Skorsteinens funksjon

Skorsteinen er vedovnens motor og helt avgjørende for funksjonen til ovnen. Skorsteinstrekk gir et undertrykk i vedovnen. Dette undertrykket fjerner røyken fra ovnen og suger luft gjennom forbrenningsluftspjeldet til forbrenningsprosessen. Forbrenningsluften brukes også til glasskylling, som holder glasset rent for sot.
Skorsteinstrekken oppstår som følge av temperaturforskjellen inne i og utenfor skorsteinen. Jo større denne temperaturforskjellen er, desto bedre blir skorsteinstrekken. Det er derfor viktig at skorsteinen oppnår driftstemperatur før spjeldinnstillingene justeres ned for å begrense forbrenningen i ovnen (en murt skorstein trenger lengre tid før den når driftstemperatur enn en stålskorstein). På dager da det på grunn av vær- og vindforhold er dårlig trekk i skorsteinen, er det ekstra viktig å oppnå driftstemperatur så raskt som mulig. Det gjelder å få noen flammer raskt. Klyv veden ekstra fint, bruk en ekstra opptenningsblokk osv.
Etter en lengre stillstandsperiode er det viktig å kontrollere om det er blokkeringer i skorsteinsrøret.

Det er mulig å tilslutte flere aggregater til samme skorstein. Det er imidlertid viktig å undersøke gjeldende regler på dette området først. Selv en god skorstein kan fungere dårlig hvis den brukes feil. Tilsvarende kan en dårlig skorstein fungere godt hvis den brukes riktig.

Drift under forskjellige værforhold

Vindens innvirkning på skorsteinen kan ha stor innflytelse på hvordan ovner reagerer under forskjellig vindbelastning, og det kan derfor være nødvendig å justere lufttilførselen for å oppnå en god forbrenning. Det kan også være en god idé å få montert et spjeld i røykrøret for på den måten å kunne regulere skorsteinstrekken under skiftende vindbelastning.

Tåke og dis kan også ha stor innflytelse på skorsteinstrekken, og det kan derfor være nødvendig å bruke andre innstillinger for forbrenningsluften for å oppnå en god forbrenning.

Generell informasjon

Forsiktig! Deler av vedovnen, spesielt de utvendige flatene, blir varme under fyring. Vær forsiktig!

Tøm aldri asken i en brennbar beholder. Det kan være glør i asken lenge etter avsluttet fyring.

Når vedovnen ikke er i bruk, kan spjeldinnstillingene lukkes for å unngå trekk gjennom ovnen.

Etter lengre tids stillstand bør røykveiene kontrolleres for eventuelle blokkeringer før opptenning.

Pipebrann

Hvis det skulle oppstå pipebrann, skal døren, askeskuffen og alle ventiler på vedovnen holdes lukket. Ring om nødvendig til brannvesenet.

Før vedovnen tas i bruk igjen er det anbefalt at skorsteinen kontrolleres av feieren.

Håndtering av brensel

Valg av tre/brensel

Alle treslag kan brukes som brensel. Generelt er de harde treslagene best å fyre med, f.eks. bøk eller ask, som brenner jevnt og gir lite aske. Andre treslag som lønn, bjørk og gran er også utmerkede alternativer.

Forarbeid

Den beste veden får man hvis treet felles, sages og kløyves før 1. mai. Husk å tilpasse lengden på veden til brennkammeret. Vi anbefaler en diameter på 6–10 cm og ca. 6 mm kortere enn brennkammeret, slik at det blir plass til luftsirkulasjon. Hvis treets diameter er større, skal veden kløyves. Kløyvd ved tørker raskest.

Lagring

Den kappede og kløyvde veden skal lagres tørt i 1 til 2 år før den er tilstrekkelig tørr til å brukes til fyring. Veden tørker raskest hvis den stables slik at det kan komme luft igjennom. Det er en god idé å oppbevare veden i romtemperatur et par dager før den brukes. Husk at treet tar opp fuktighet fra luften om høsten og vinteren.

Fuktighet

For å unngå miljøproblemer, og for å få best mulig fyringsøkonomi, skal treet være tørt før det brukes som brensel. Veden må maksimalt inneholde 20 % fuktighet. Den beste virkningsgraden oppnås ved en fuktighet på 15–18 %. En enkel måte å kontrollere fuktigheten til veden på, er å slå vedkubbene mot hverandre. Hvis veden er fuktig, høres en stump lyd.
En stor del av varmen går med til å fordampe vannet hvis veden som brukes, er for fuktig. Vedovnen kommer derfor ikke opp i temperatur og avgir derfor heller ikke varme til rommet. Dette er naturligvis uøkonomisk, i tillegg til at det setter seg sot på glasset, i ovnen og i skorsteinen. Dessuten forurenses miljøet ved fyring med fuktig ved.

Hva betyr de forskjellige vedmengdene?

Det finnes forskjellige begreper for å betegne mengder ved. Det anbefales å sette seg inn i disse begrepene før man kjøper ved. Du kan for eksempel finne litteratur om dette på biblioteket.

Det er helt forbudt å fyre med

malt, trykkimpregnert og limt tre eller drivtømmer fra havet. Det må heller ikke fyres med sponplater, plast eller behandlet papir. Innholdet i disse materialene er skadelige både for mennesker, miljø, vedovn og skorstein. Kort og godt: Fyr bare med ordentlig ved.

Treets varmeverdi

Varmeverdien i treet er forskjellig i forskjellige tresorter. Det vil si at hvis du må bruke mer av noen tresorter enn andre for å oppnå den samme varmemengden. I vår fyringsanvisning har vi tatt utgangspunkt i bøk, som har meget høy varmeverdi og er det treslaget som er lettest å få tak i (Danmark). Ved fyring med eik eller bøk skal du være oppmerksom på at disse treslagene har høyere varmeverdi enn f.eks. bjørk. Legg derfor i mindre ved, slik at du ikke risikerer å skade vedovnen.

Vedlikehold av vedovn

Det er ingen krav til regelmessig vedlikehold av vedovnen utenom skorsteinsfeiing. Vi anbefaler imidlertid en servicekontroll minst annethvert år.

Bruk bare originale reservedeler ved vedlikehold og reparasjon av vedovnen.

Obs! Vedlikehold og reparasjoner bør bare utføres når ovnen er kald.

Lakkert overflate

Vedovnen rengjøres ved å tørke av den med en tørr klut som ikke loer. Hvis det skulle oppstå skader på lakken, kan reparasjonslakk i sprayform kjøpes hos Scan-forhandlerne. Ettersom det kan være nyanseforskjeller, anbefales det å spraye en større flate med en naturlig avgrensning. Best resultat oppnås når vedovnen er så varm at man akkurat kan holde hånden på den.

Rengjøring av glass

Våre vedovner er konstruert for å holde glasset optimalt rent for sotbelegg som er vanskelige å fjerne. Dette skjer best ved tilførsel av rikelig med forbrenningsluft. Det er også svært viktig at veden er tørr, og at skorsteinen er riktig dimensjonert.

Selv om fyringen skjer i henhold til våre instrukser, kan det oppstå et lett sotbelegg på glasset. Deretter fjernes sotbelegget lett ved å tørke av med en tørr klut og deretter tørke med glassrens. Spesiell glassrens kan kjøpes hos Scan-forhandlerne.

Brennkammerkledning

Kledningen i brennkammeret kan få små sprekker på grunn av fuktighet eller kraftig oppvarming/avkjøling. Disse sprekkene har ingen betydning for vedovnens effekt eller holdbarhet. Hvis imidlertid kledningen begynner å smuldre opp og falle ut, skal den skiftes. Brennkammerkledning omfattes ikke av reklamasjonsretten.

Tetning

Alle vedovnene har tetningslister av keramisk materiale montert på peis, dør og/eller glass. Disse listene slites ved bruk og skal skiftes etter behov.

Feiing av skorsteinen og rensing av ovnen

Følg gjeldende forskrifter for feiing av skorstein. Det anbefales å be feieren rense ovnen samtidig.

Vi anbefaler å ta ut hvelvene før rensing av vedovnen og feiing av røykrør og skorstein, se side 30.

Kontroll av vedovn

Scan A/S anbefaler at man selv kontrollerer vedovnen grundig etter utført feiing/rengjøring. Kontroller alle synlige overflater med tanke på revner. Kontroller også at alle sammenføyningene er tette og at pakningene ligger riktig. Slitte eller deformerte pakninger bør skiftes.

Servicekontroll

Vi anbefaler at vedovnen gjennomgår en grundig servicekontroll minst annethvert år. Kontrollen omfatter følgende:

- Håndtak og dører justeres
- Hengsler smøres med kobberfett
- Pakninger kontrolleres. Skiftes ut hvis de ikke er hele og myke.
- Bunnen i brennkammeret og risten kontrolleres
- Varmeisolerende materiale kontrolleres

Kontrollen skal utføres av en kvalifisert montør. Det må kun brukes originale reservedeler.

Håndtering av ovnsdeler

Stål / støpejern:
Leveres til gjenvinning.

Glass:
Leveres til keramisk avfall.

Brennplater:
Vermikulitt eller chamotte er ikke resirkulerbare. Leveres til avfallshåndtering.

Hvelv:
Vermikulitt eller chamotte er ikke resirkulerbare. Leveres til avfallshåndtering.

Pakninger / tettningssnorer:
Avfallshåndtering.

Service

Hvelv og brennkammerfôring

Vær svært forsiktig når hvelvene tas ut av vedovnen.

Nederste hvelv løftes opp, stiftene fjernes og hvelven tas ut.

Den øverste hvelv løftes bakerst i brennkammeret. Stifter fjernes. Platen trekkes fri fra holderen og tas ut.

Løft sidene på brennkammerfôringen, drei de fri fra bakplaten og ta de ut.

Vær oppmerksom på at sidene på brennkammerfôringen holder bakplaten, og denne kan velte når sidene demonteres.

Ta ut bakplaten.

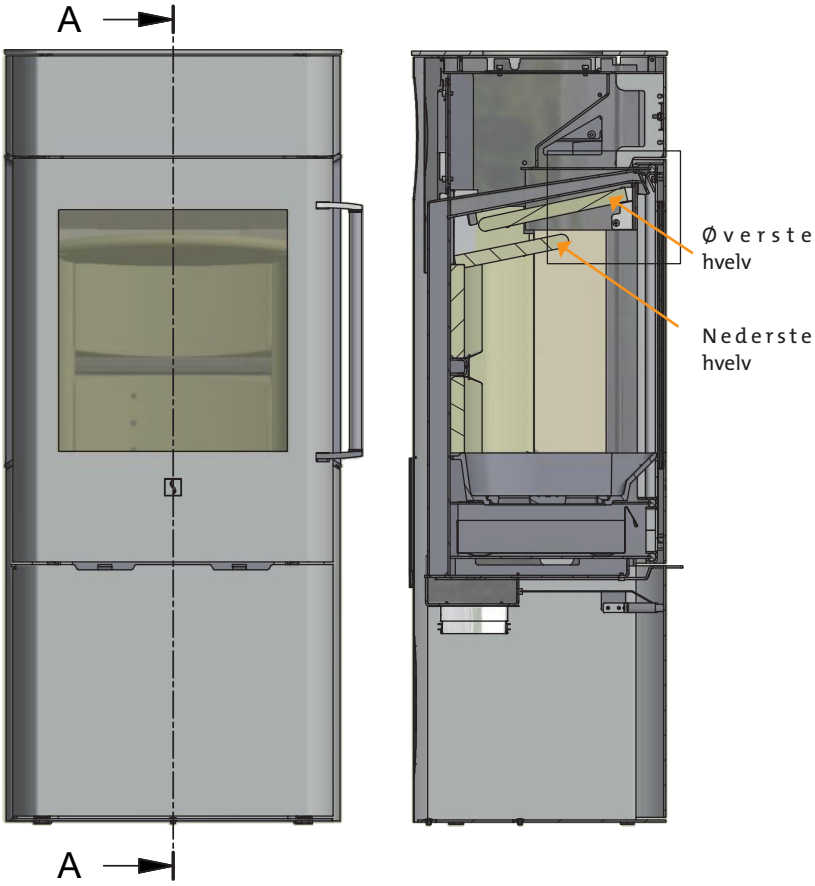

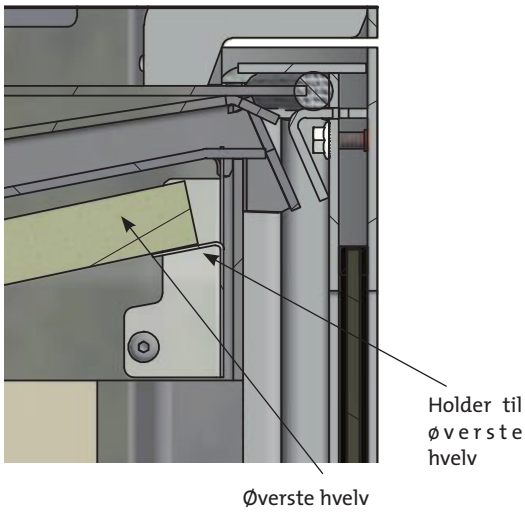

Brennkammerfôring og hvelv

Scan 41-1 (uten sideglass)

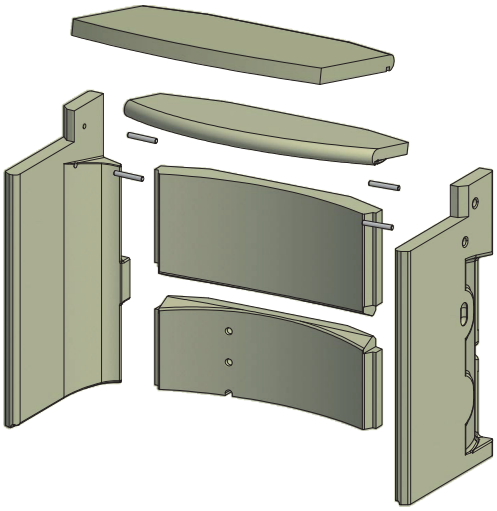

Scan 41-2 (med sideglass)

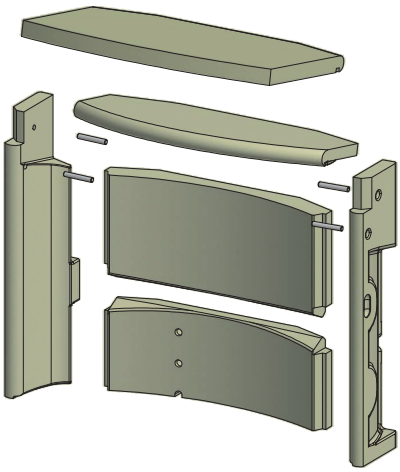

Feilsøking

Røykutslag

- fuktig tre
- dårlig trekk i skorsteinen
- skorsteinen er feildimensjonert til vedovnen
- kontroller om røykrør/skorstein er tilstoppet
- har skorsteinen riktig høyde i forhold til omgivelsene?
- ved bakutgang: kontroller at røykrøret ikke blokkerer for avtrekk i skorsteinen
- undertrykk i rommet
- døren åpnes før et lag med glør er brent langt nok ned

Treet brenner for raskt

- luftventilene er feilinnstilt
- hvelv er feilplassert eller mangler
- dårlig brensel (avfallstre osv.)
- for høyt skorsteinstrekk

Sotdannelse på glass

- feil innstilling av sekundærluft
- for mye primærluft
- fuktig tre
- for store vedkubber ved opptenning
- dårlig brensel (avfallstre osv.)
- for lavt skorsteinstrekk
- undertrykk i rommet

Kraftig sotbelegg i skorstein

- dårlig forbrenning (tilfør mer luft)
- fuktig tre

Vedovnens overflate blir grå

- overfyring (se fyringsinstruksjonene)

Vedovnen gir ingen varme

- fuktig tre
- for lite ved
- dårlig ved med lav varmeverdi
- hvelv sitter ikke riktig

Vedovnen lukter

- De første gangene du fyrer i vedovnen, herdes lakken, og dette kan medføre lukt. Åpne et vindu eller en dør for utlufting, og sørg for å fyre slik at vedovnen blir ordentlig varm, slik at du unngår sjenerende lukt senere.
- Under oppvarming og nedkjøling kan vedovnen gi fra seg noen såkalte "klikkelyder". Dette skyldes de store temperaturforskjellene materialet utsettes for og er ikke en feil på produktet.

Reklamasjonsrett

Alle Scan-produkter for vedfyring er produsert av førsteklasses materialer og er underlagt en grundig kvalitetskontroll før de forlater fabrikken. Hvis det likevel skulle forekomme fabrikasjonsfeil eller mangler, gir vi en reklamasjonsrett på 5 år.

Produksjonsregistreringsnummeret på vedovnen må alltid opplyses ved kontakt med oss eller Scan-forhandlerne i forbindelse med slike henvendelser.

Reklamasjonsretten omfatter alle deler som etter Scan A/S' vurdering skal erstattes eller repareres på grunn av fabrikasjons- eller konstruksjonsfeil.

Reklamasjonsretten gis til den første kjøperen av produktet og kan ikke overføres (unntatt ved mellomsalg).

Reklamasjonsretten omfatter kun skader som har oppstått på grunn av produksjons- eller konstruksjonsfeil.

Følgende deler omfattes ikke av reklamasjonsretten:

- slitedeler, f.eks. brennkammerstein, hvelv, rysterist, glass, kakler og tetningslister (unntatt skader som kan fastslås ved leveringen).
- mangler som oppstår på grunn av ytre kjemisk eller fysisk påvirkning under transporten, på lageret, under monteringen og senere.
- sotbelegg som oppstår på grunn av dårlig skorsteinstrekk, fuktig ved eller feilbruk.
- omkostninger vedr. ekstra varmeutgifter i forbindelse med reparasjon.
- transportkostnader.
- kostnader i forbindelse med oppstilling og nedtaking av vedovnen.

Reklamasjonsretten bortfaller

- ved mangelfull montering (montøren er alene ansvarlig for å respektere og overholde de til enhver tid gjeldende lover og andre bestemmelser fra myndighetene samt monterings- og bruksanvisningen for vedovnen og ovnens tilbehør, som medfølger ved levering).
- ved feil betjening og bruk av brensel som ikke er tillatt, eller bruk av ikke-originale reservedeler (se denne monterings- og bruksanvisningen).
- hvis vedovnens produktregistreringsnummer er fjernet eller skadet.
- ved reparasjoner som ikke er utført i henhold til våre anvisninger eller anvisninger fra en autorisert Scan-forhandler.
- ved enhver endring av Scan-produktets eller produkttilbehørets opprinnelige tilstand.
- reklamasjonsretten gjelder kun for landet som Scan-produktet opprinnelig ble levert til.

Bruk bare originale reservedeler eller deler som er anbefalt av produsenten.

Utgave:
NO 90041500
01.01.2018

Scan A/S - DK-5492 Vissenbjerg