Fig. 1

Jøtul FS 73

Minimums avstander

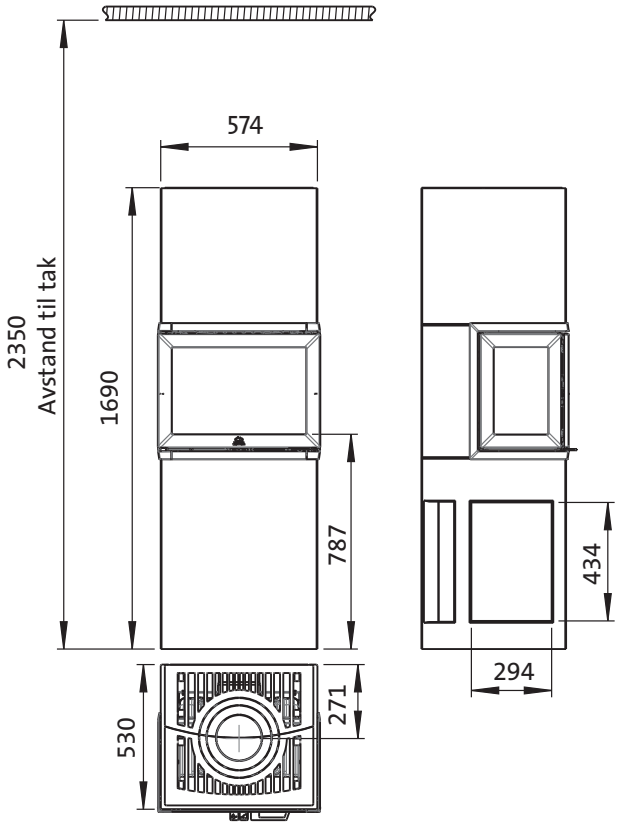

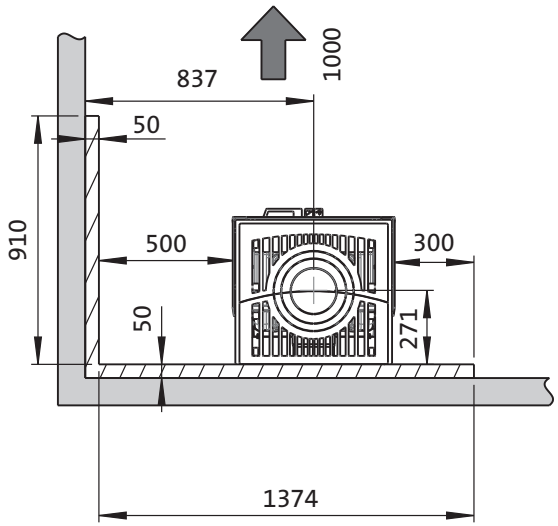

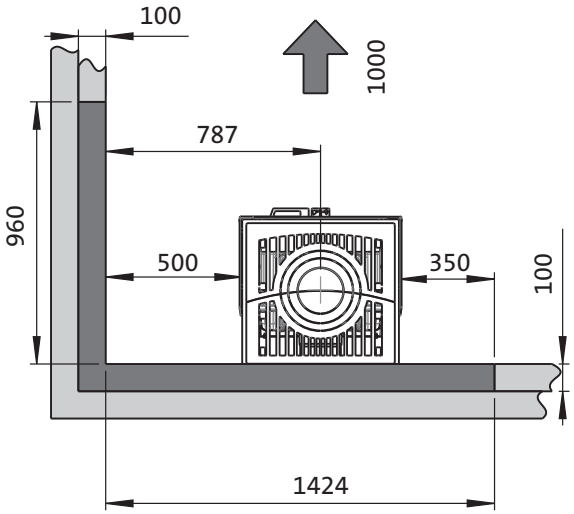

Min. mål gulvplate
X,Y: Ihht. nasjonale lover og regler

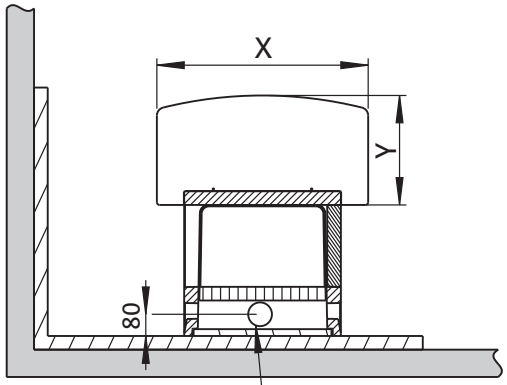

Tilleggsutstyr: Hull i gulv for
Ø 80 mm uteluftstilkobling

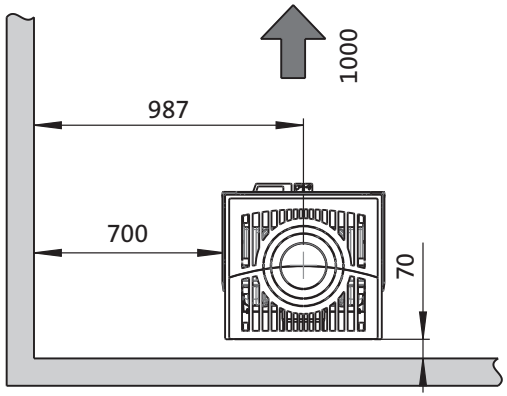

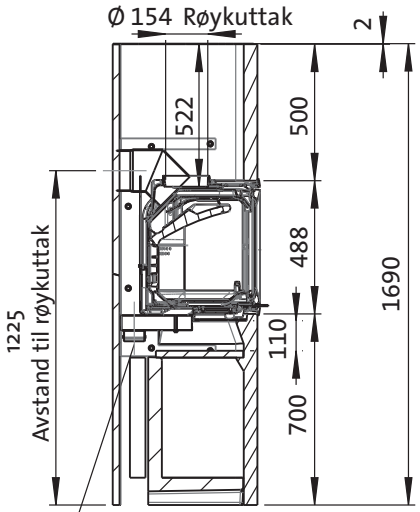

Tilleggsutstyr: kit for Ø80 mm
uteluftstilkobling

Ikke brennbar vegg

Brennbar vegg

Jøtul JGWF - 5 Brannmursplate

900157 - Poo